Соединение стойка-ригель

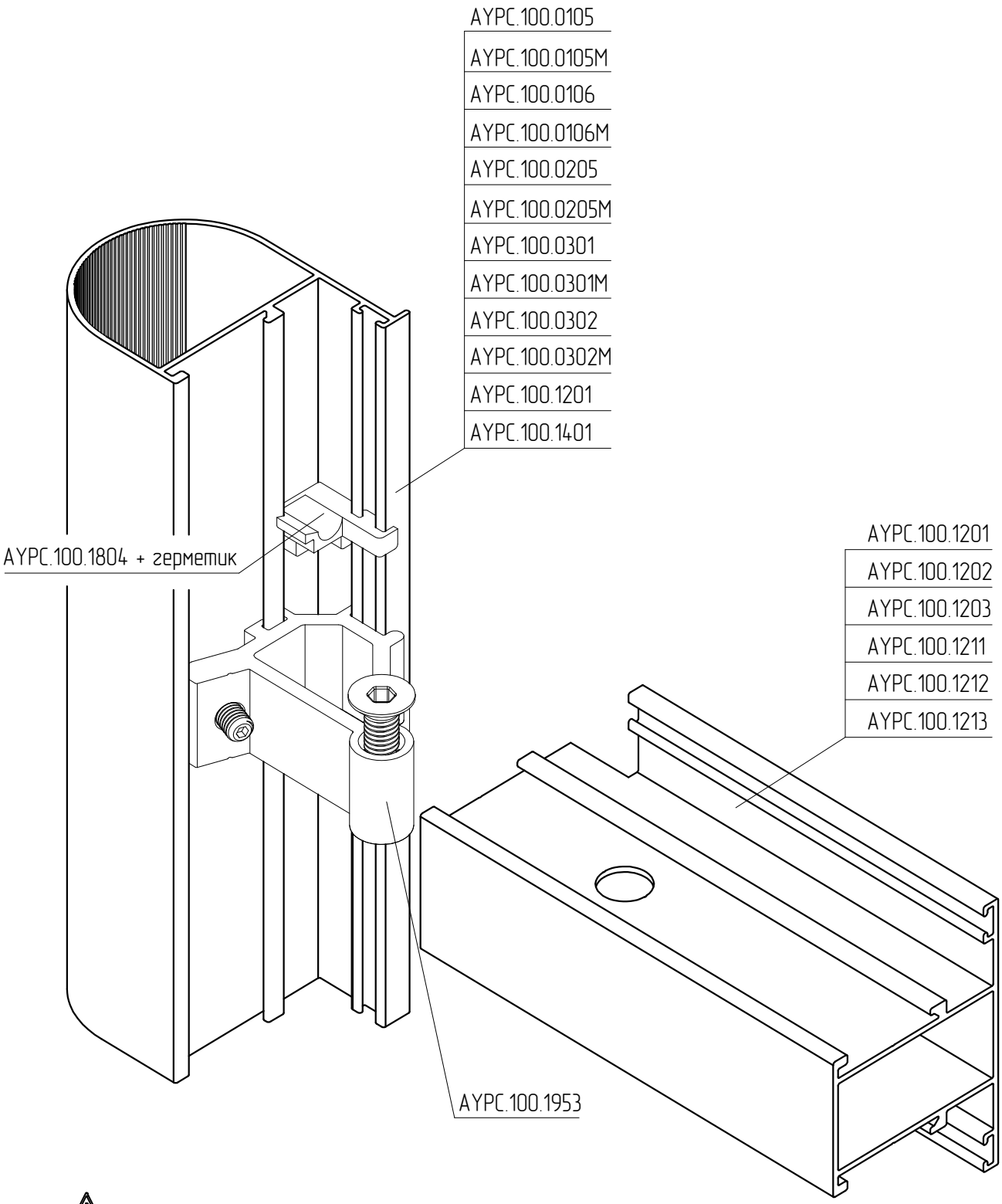

⚠ Для герметизации зазора в месте соединения ригеля со стойкой использовать герметик.