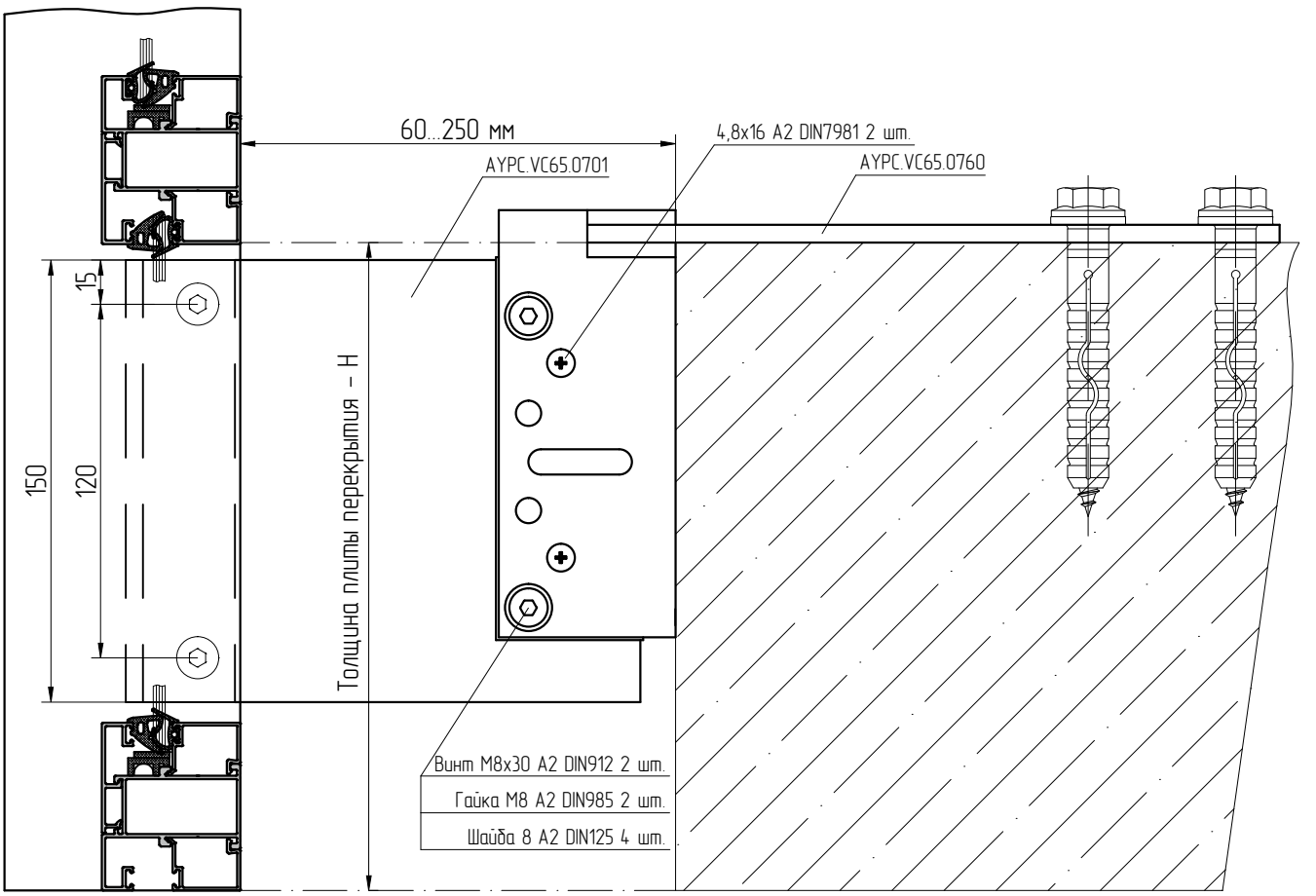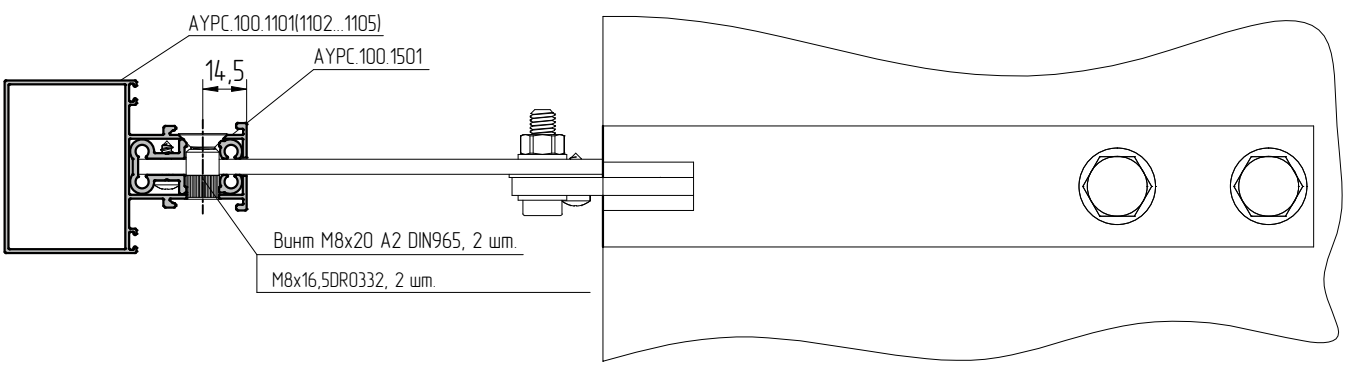Использование кронштейна AYPC.VC65.0760 в узле крепления к нижней плите перекрытия