Схема установки заглушек влагоотвода AYPC.100.1813 и AYPC.100.1814

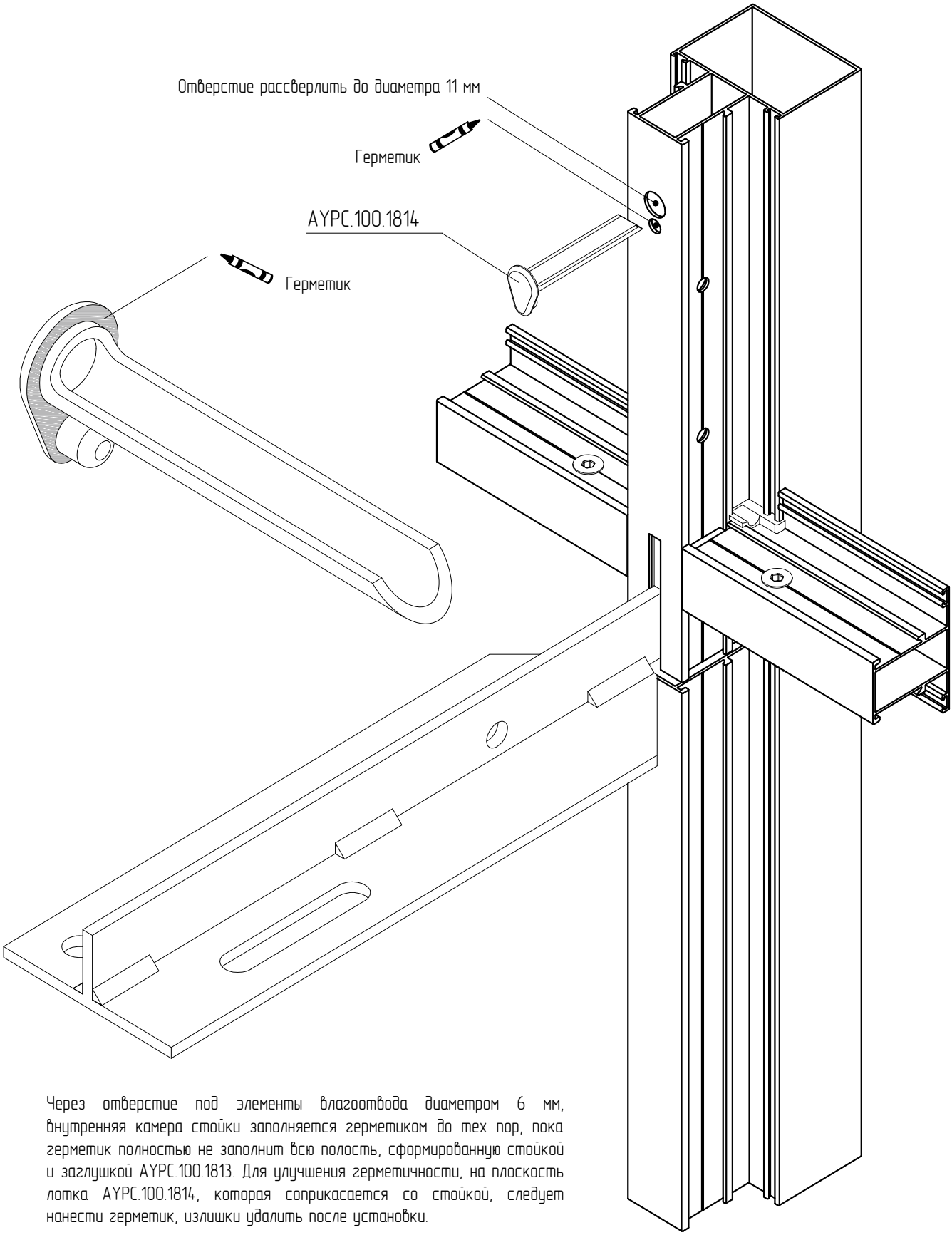

Через отверстие под элементы влагоотвода диаметром 6 мм, внутренняя камера стойки заполняется герметиком до тех пор, пока герметик полностью не заполнит всю полость, сформированную стойкой и заглушкой AYPC.100.1813. Для улучшения герметичности, на плоскость лотка AYPC.100.1814, которая соприкасается со стойкой, следует нанести герметик, излишки удалить после установки.