Кронштейн AYPC.100.1750

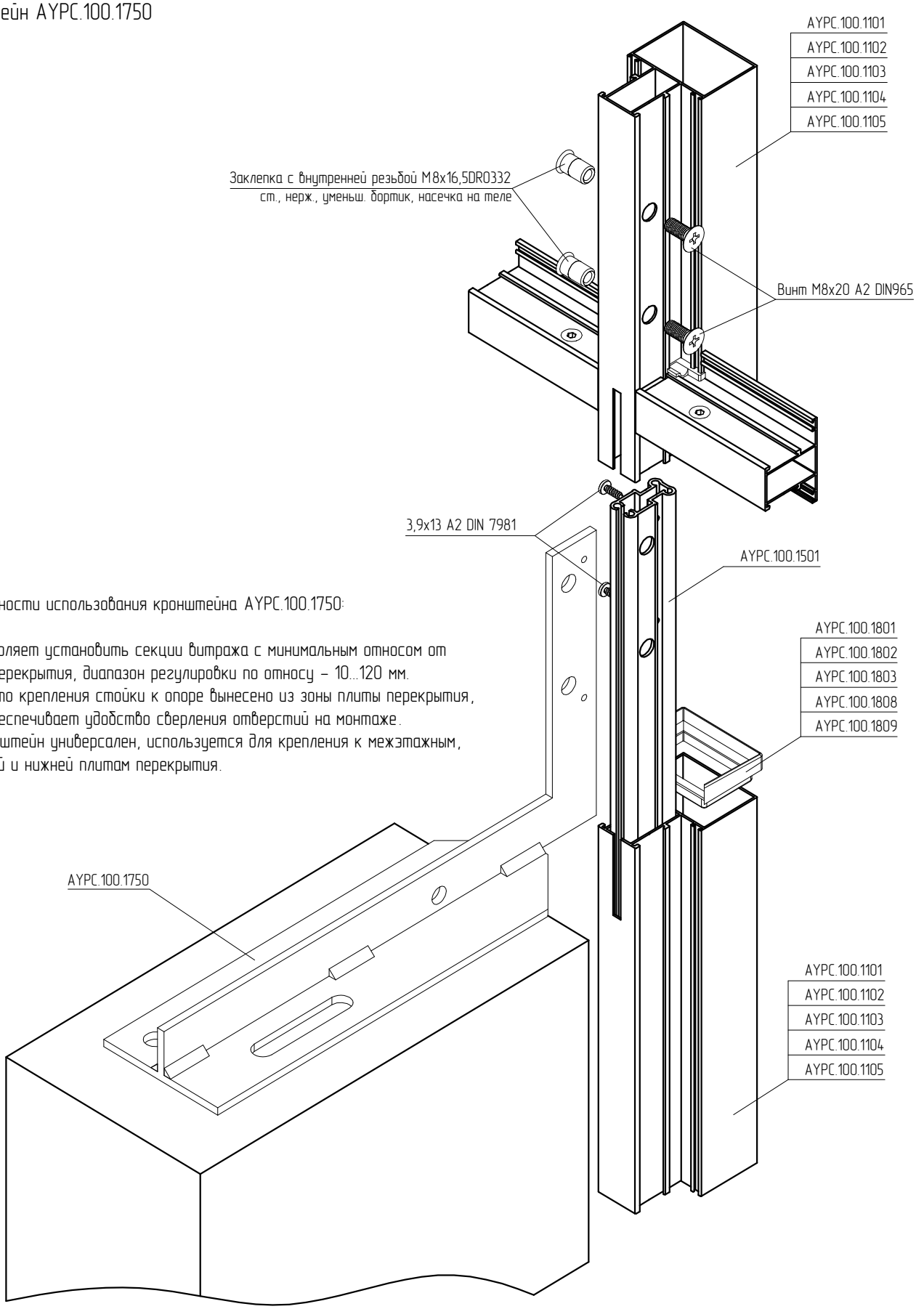

Особенности использования кронштейна AYPC.100.1750:

1. Позволяет установить секции витража с минимальным относом от плит перекрытия, диапазон регулировки по относу – 10...120 мм.
2. Место крепления стойки к опоре вынесено из зоны плиты перекрытия, что обеспечивает удобство сверления отверстий на монтаже.
3. Кронштейн универсален, используется для крепления к межэтажным, верхней и нижней плитам перекрытия.