Монтажный узел. Способ соединения кронштейнов со стойками

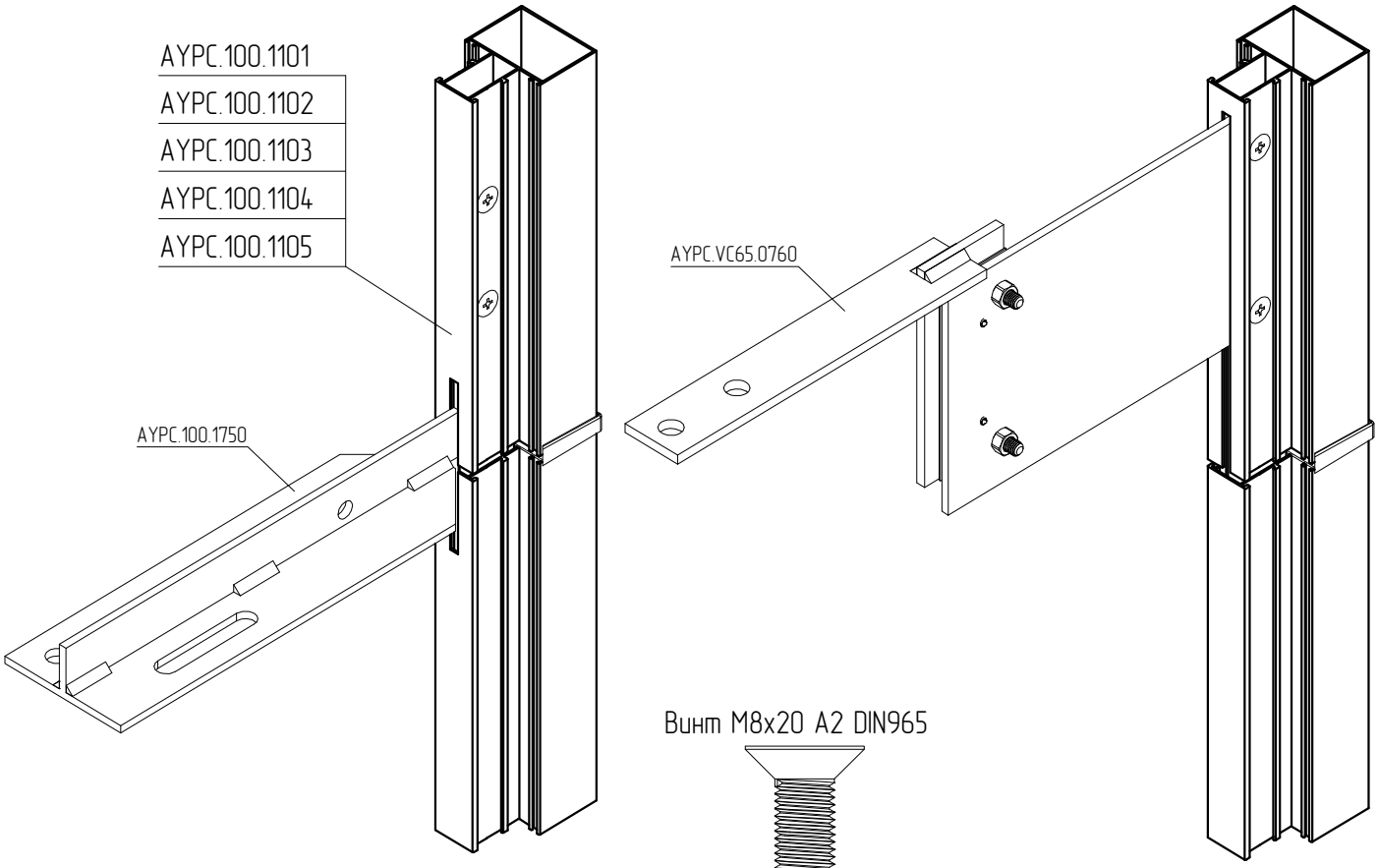

Винт M8x20 A2 DIN965

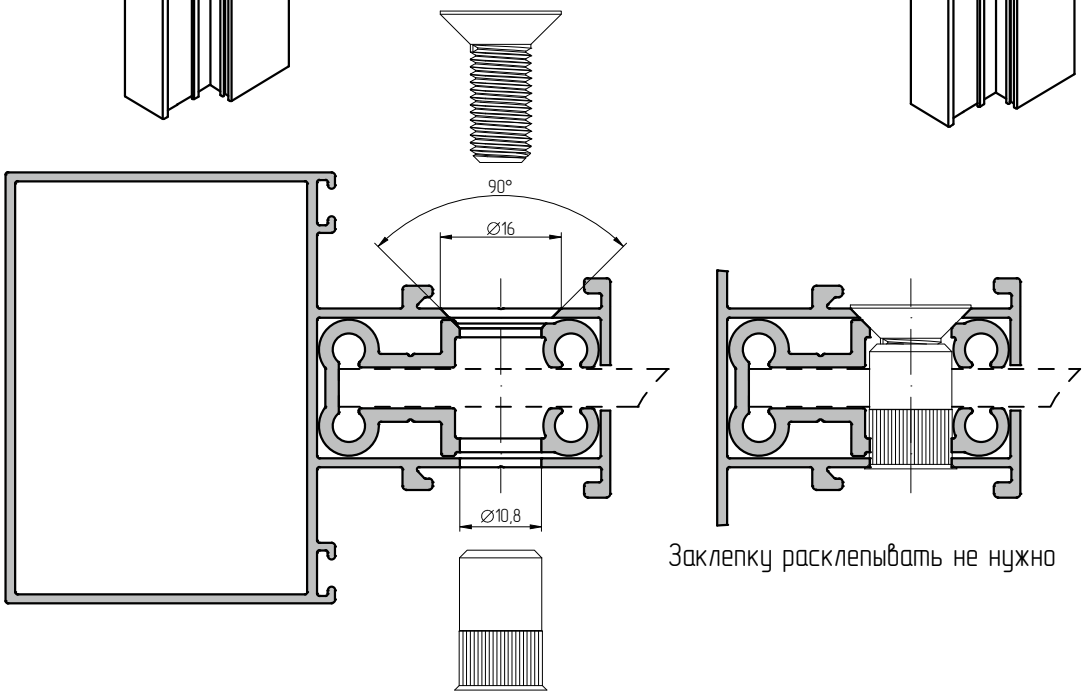

Заклепку расклепывать не нужно

Заклепка с внутренней резьбой M8x16,5DR0332
ст., нерж., уменьш. бортик, насечка на теле

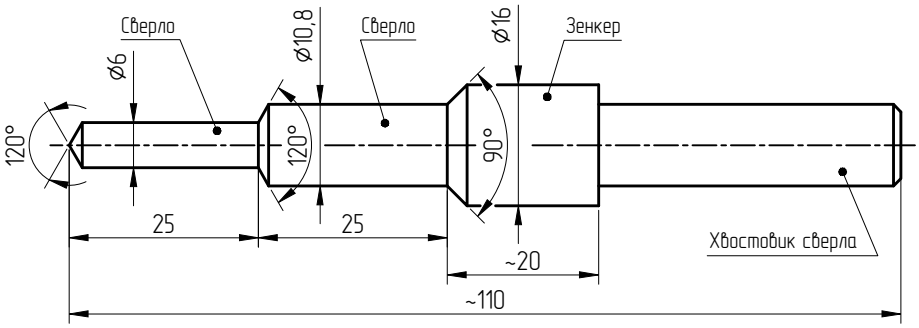

6.108.16 – Сверло-зенкер
Обработка вручную
с помощью электродрели