Масштаб 1:1

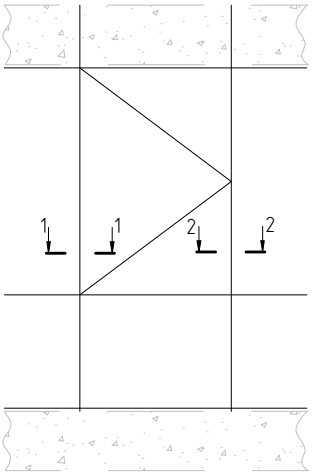

1–1

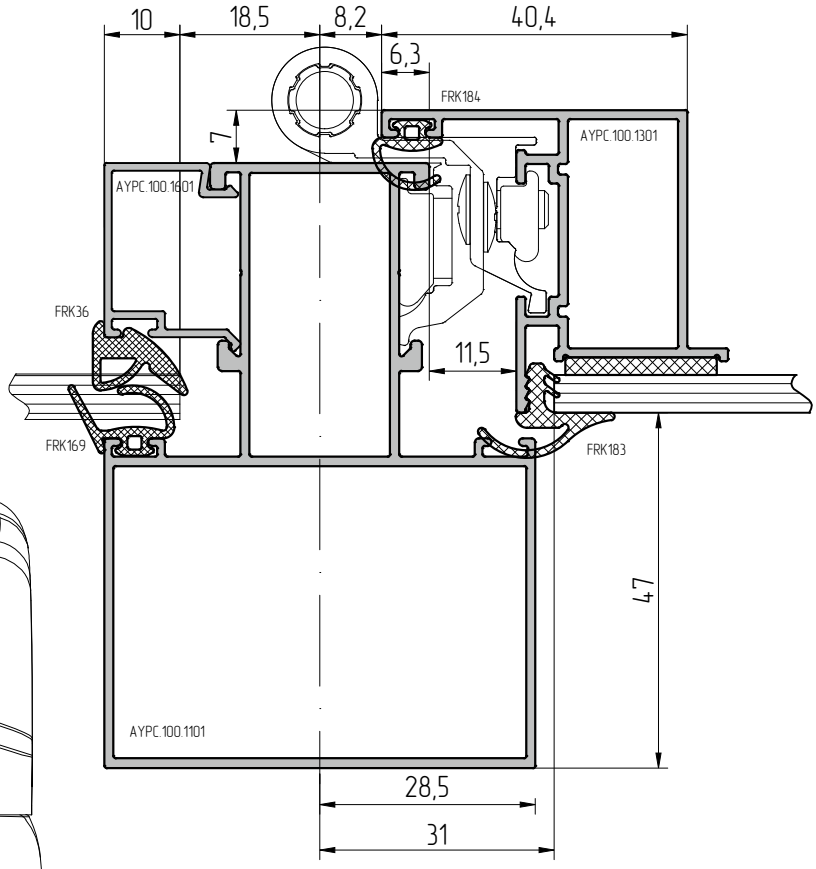
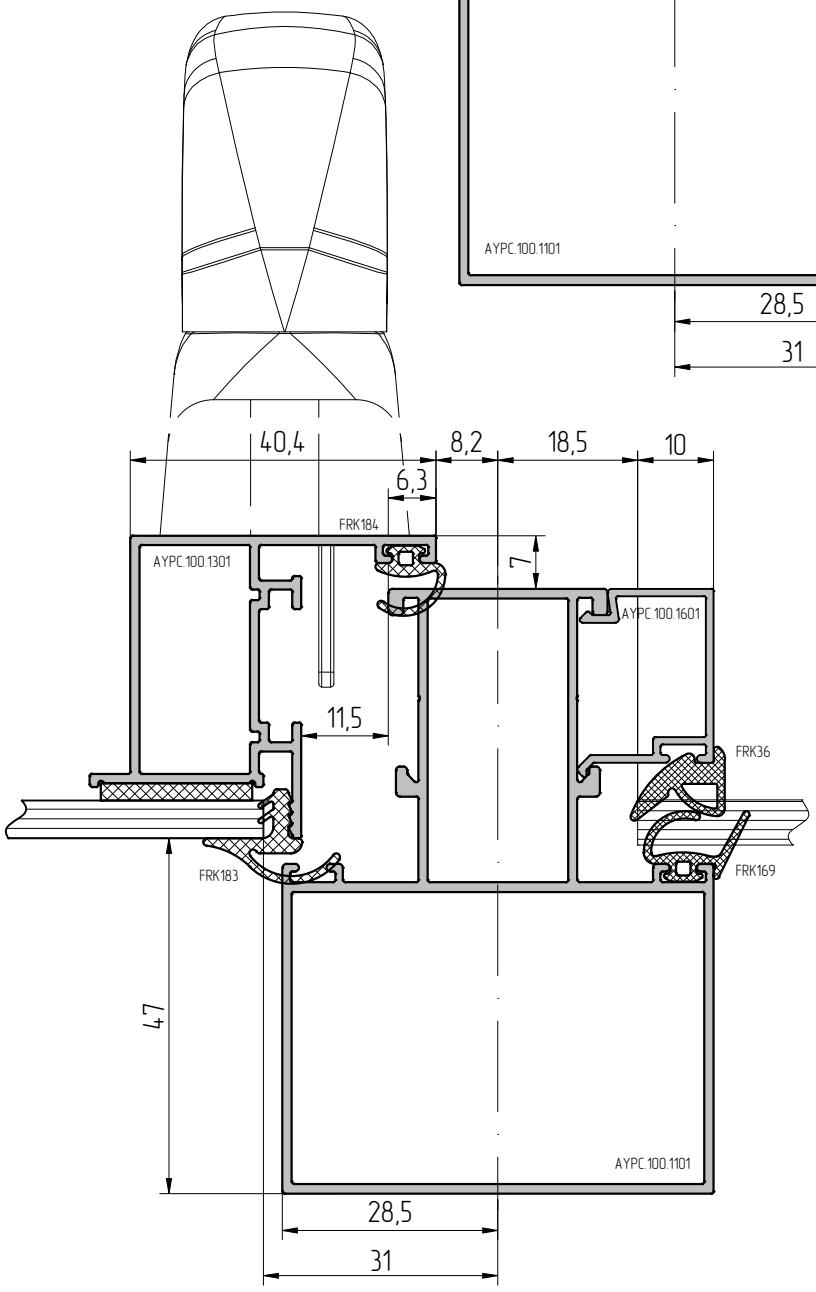
2–2