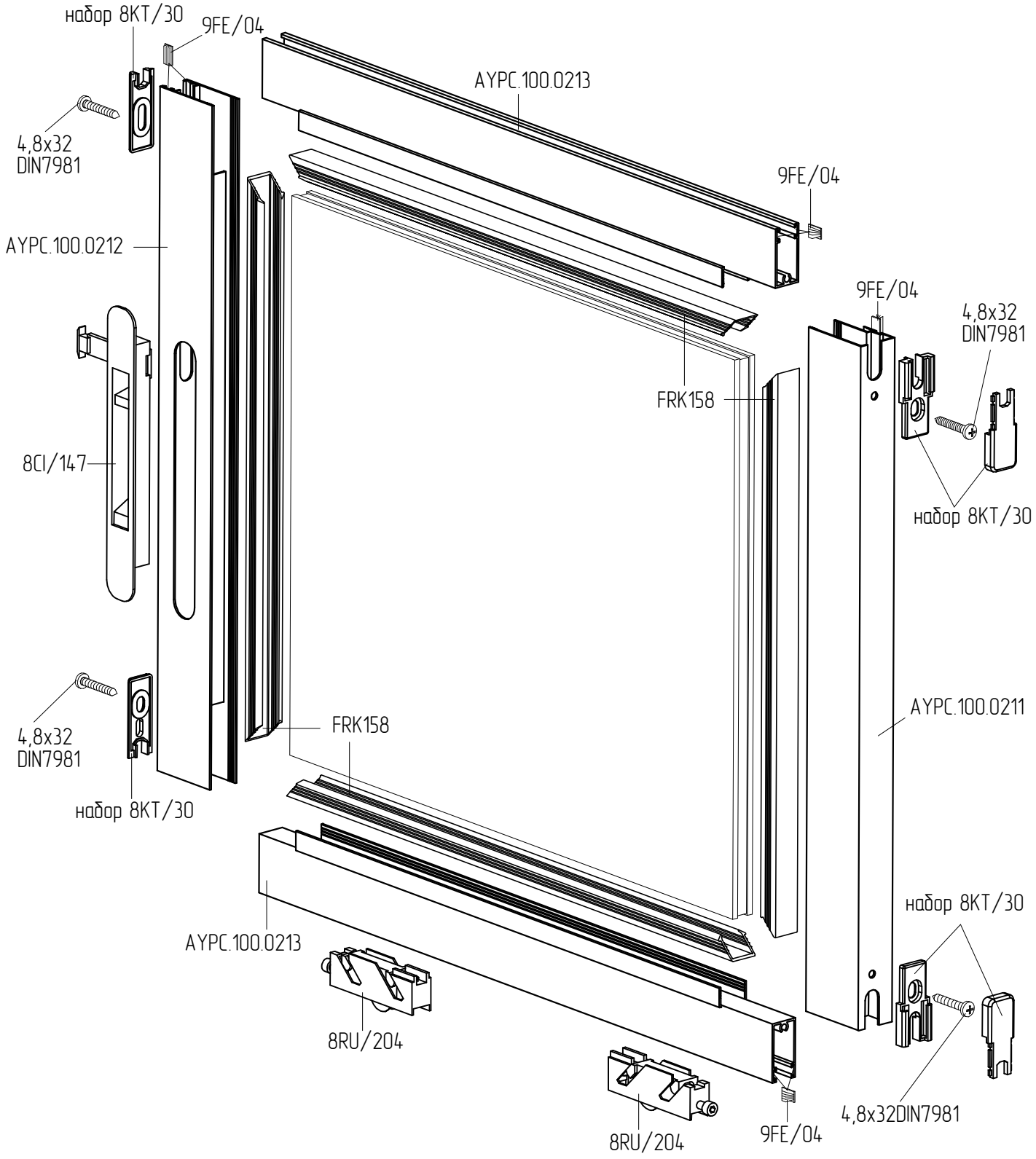Схема сборки раздвижной створки со стеклопакетом