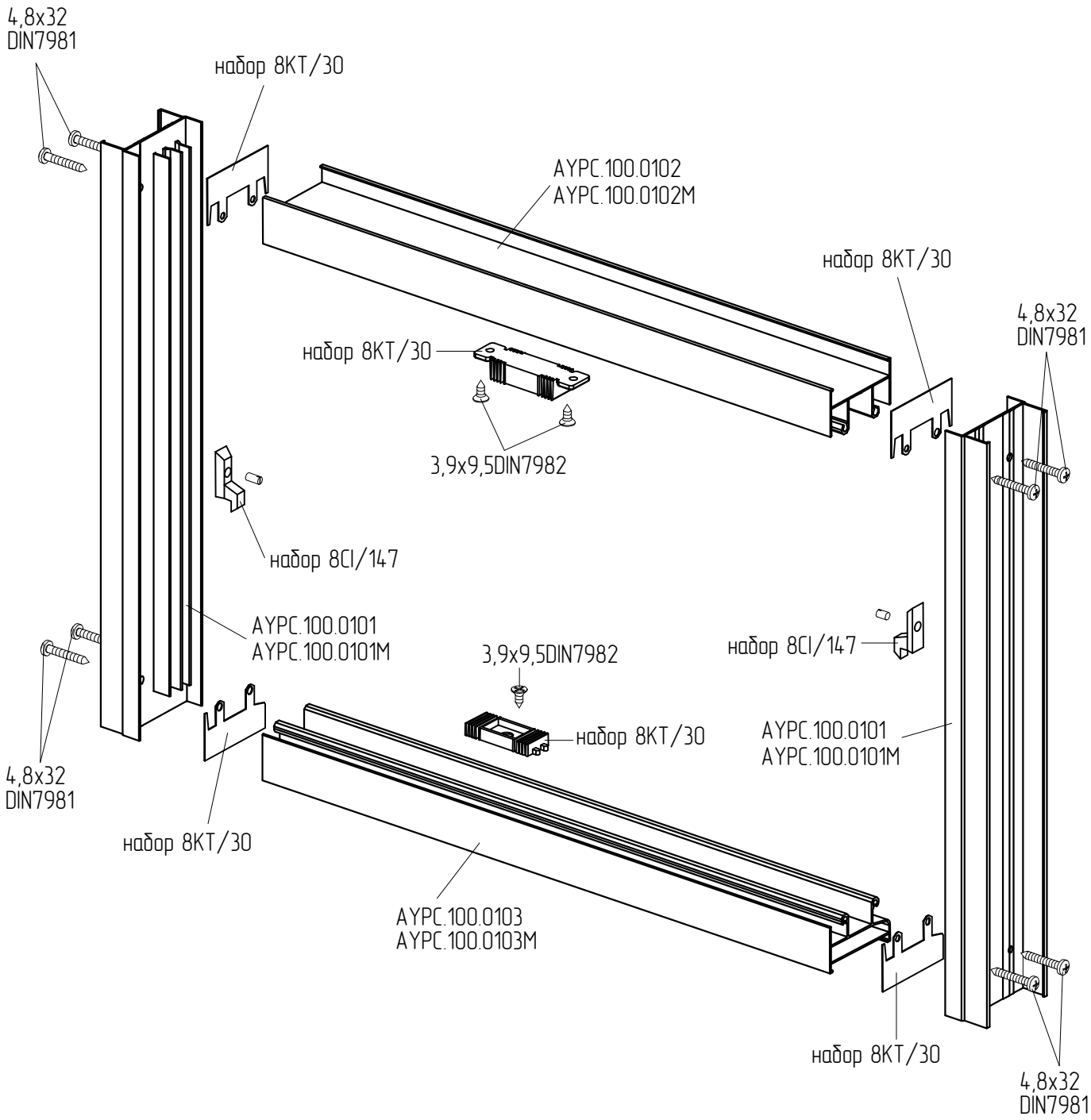Схема сборки рамы раздвижной конструкции