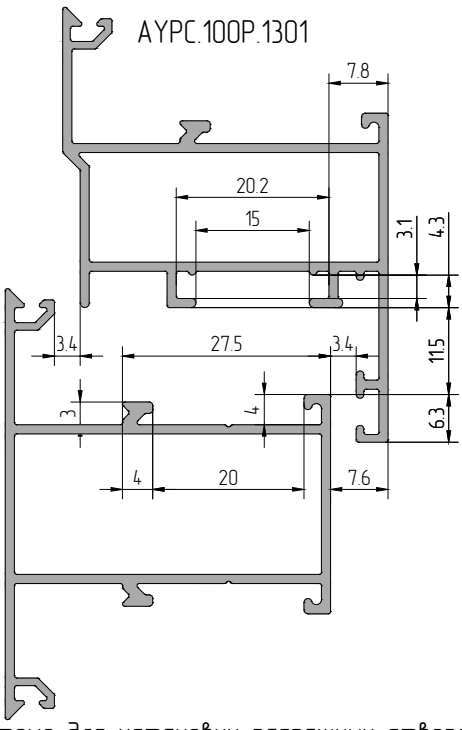

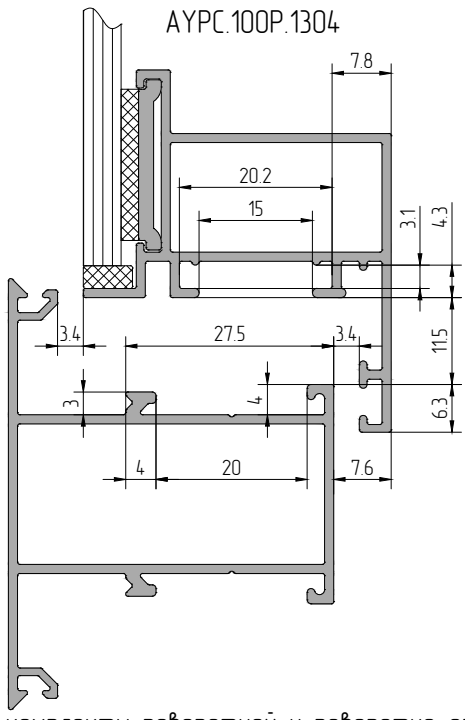

В системе для установки распашных створок используются комплекты поворотной и поворотно-откидной фурнитуры для паза "Provedal". Установка створок с каждой стороны стойки возможна для витража любой геометрии.

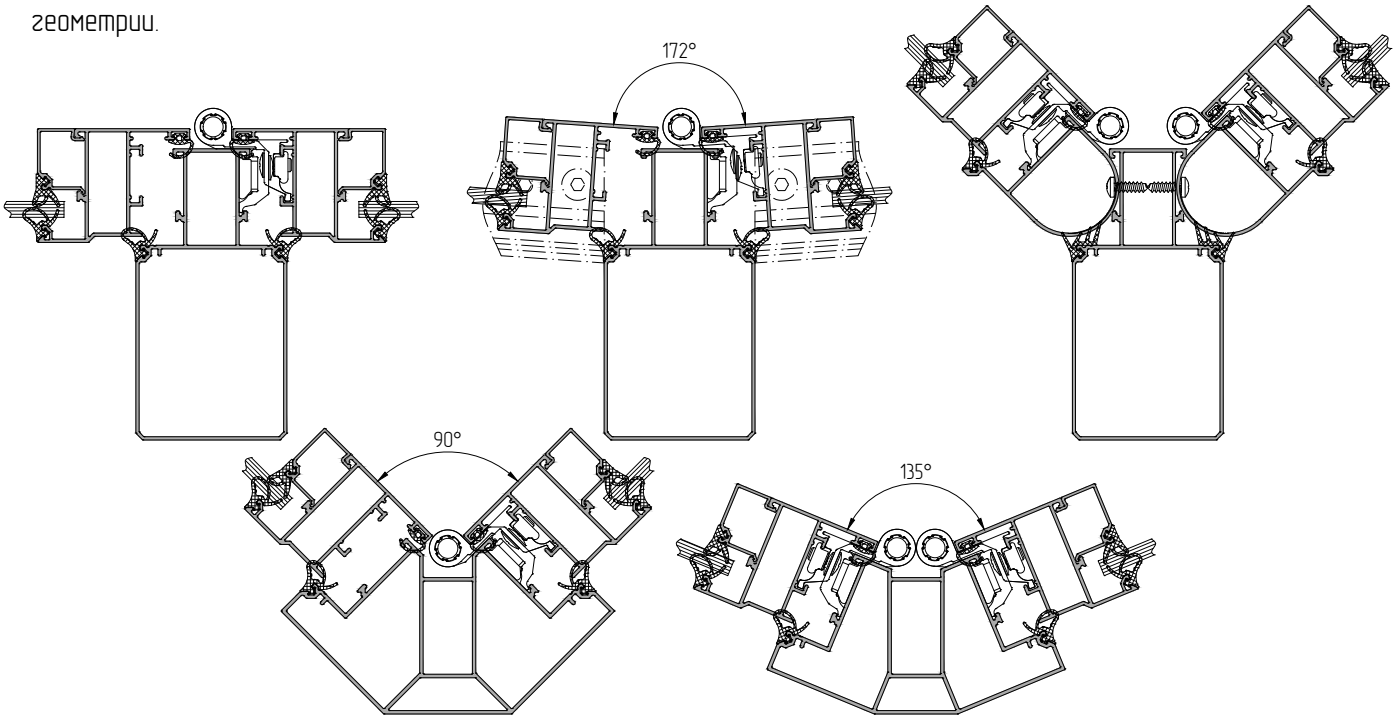
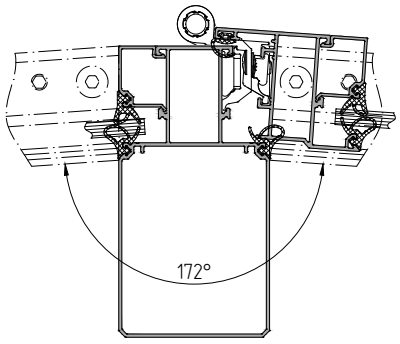
Для радиусного витража установка распашной створки в проем с внутренним углом по стойке не рекомендуется.