АЛЮТЕХ
ПРОФИЛЬНЫЕ СИСТЕМЫ
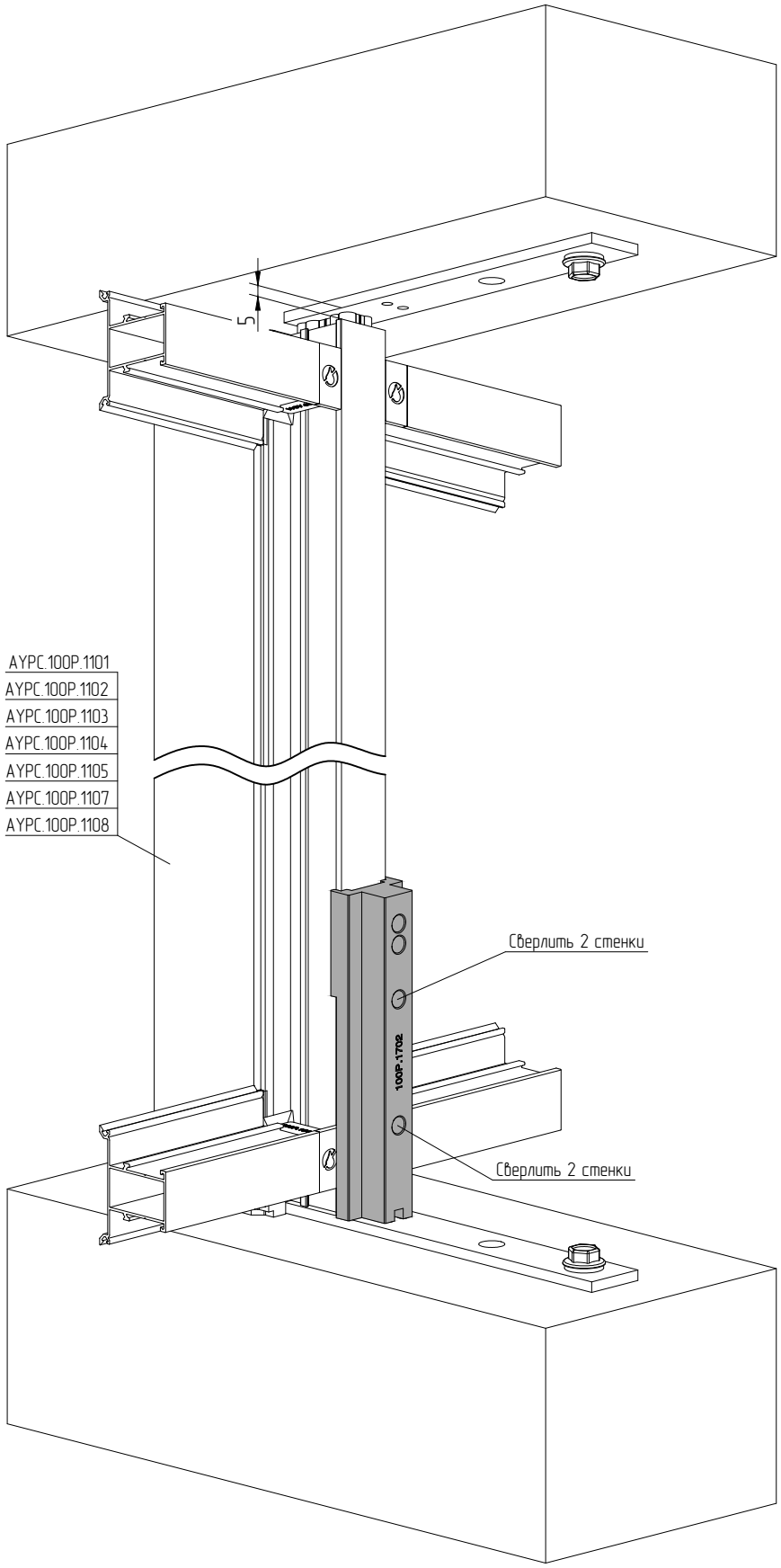
Обработка монтажных отверстий