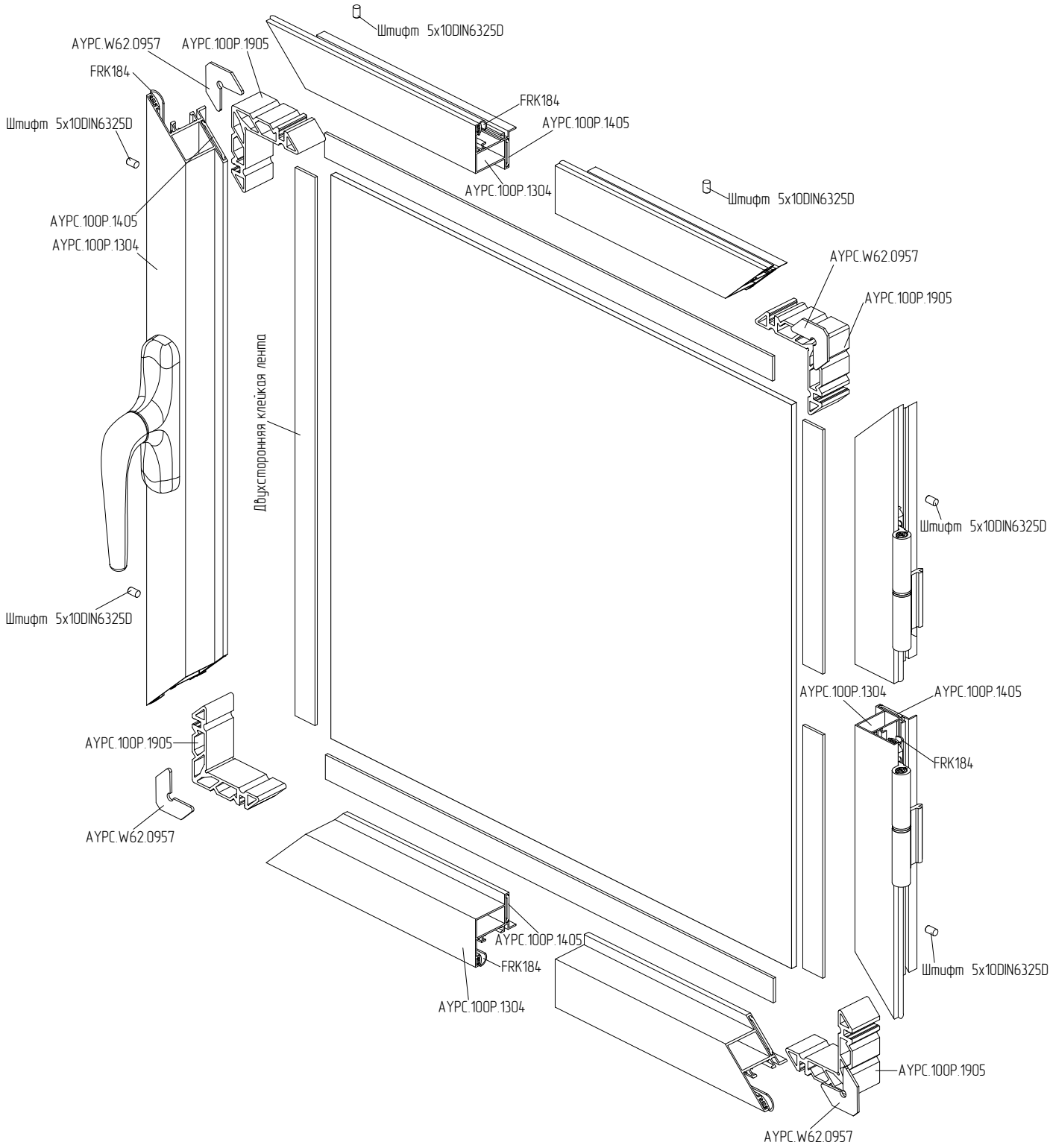Схема сборки скрытой створки