Пример обработки профилей под установку планки ответной в раму верхней RNR58610 и нижней RNR58613 к шпингалету врезному BK345K24A

открывание наружу

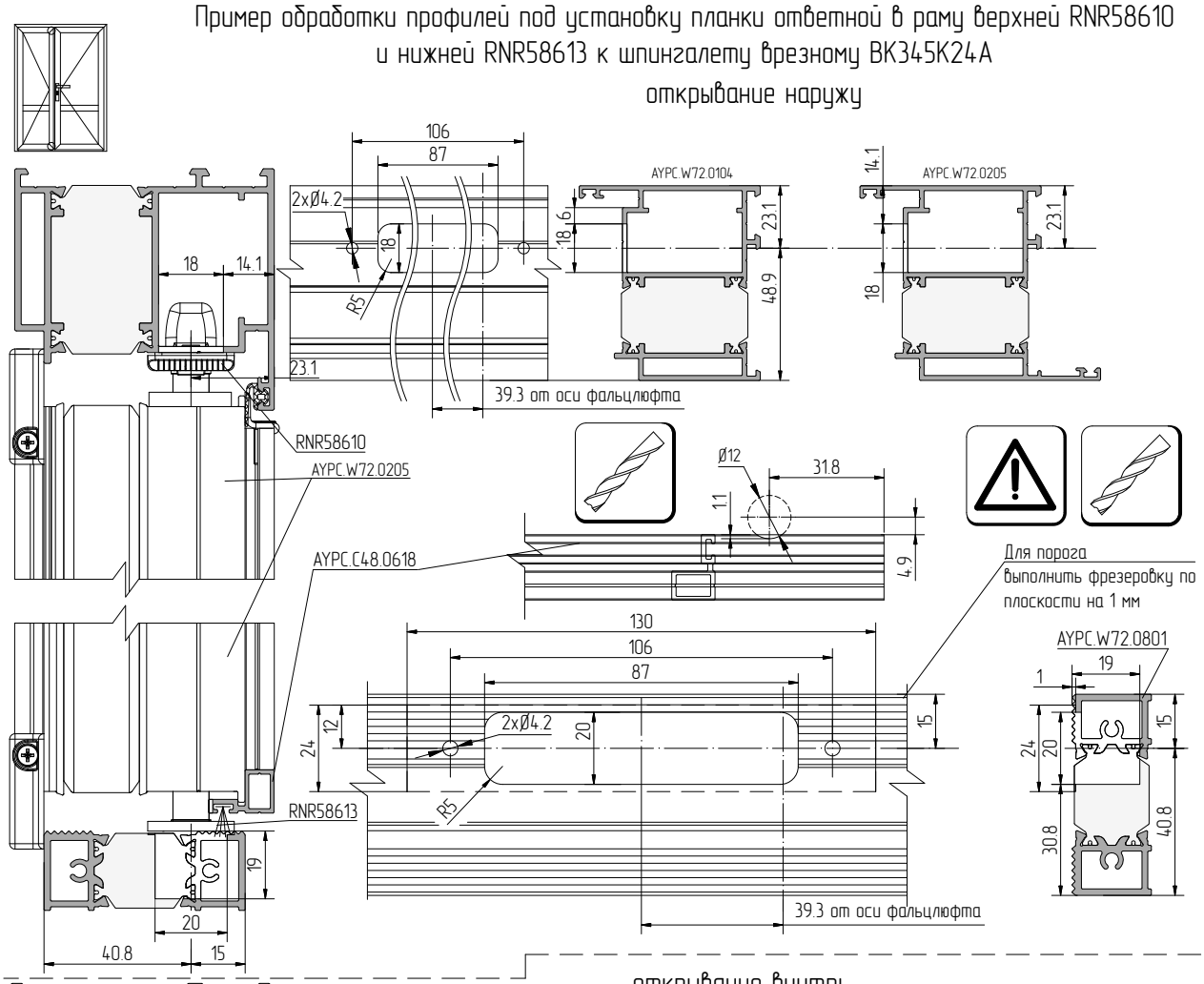
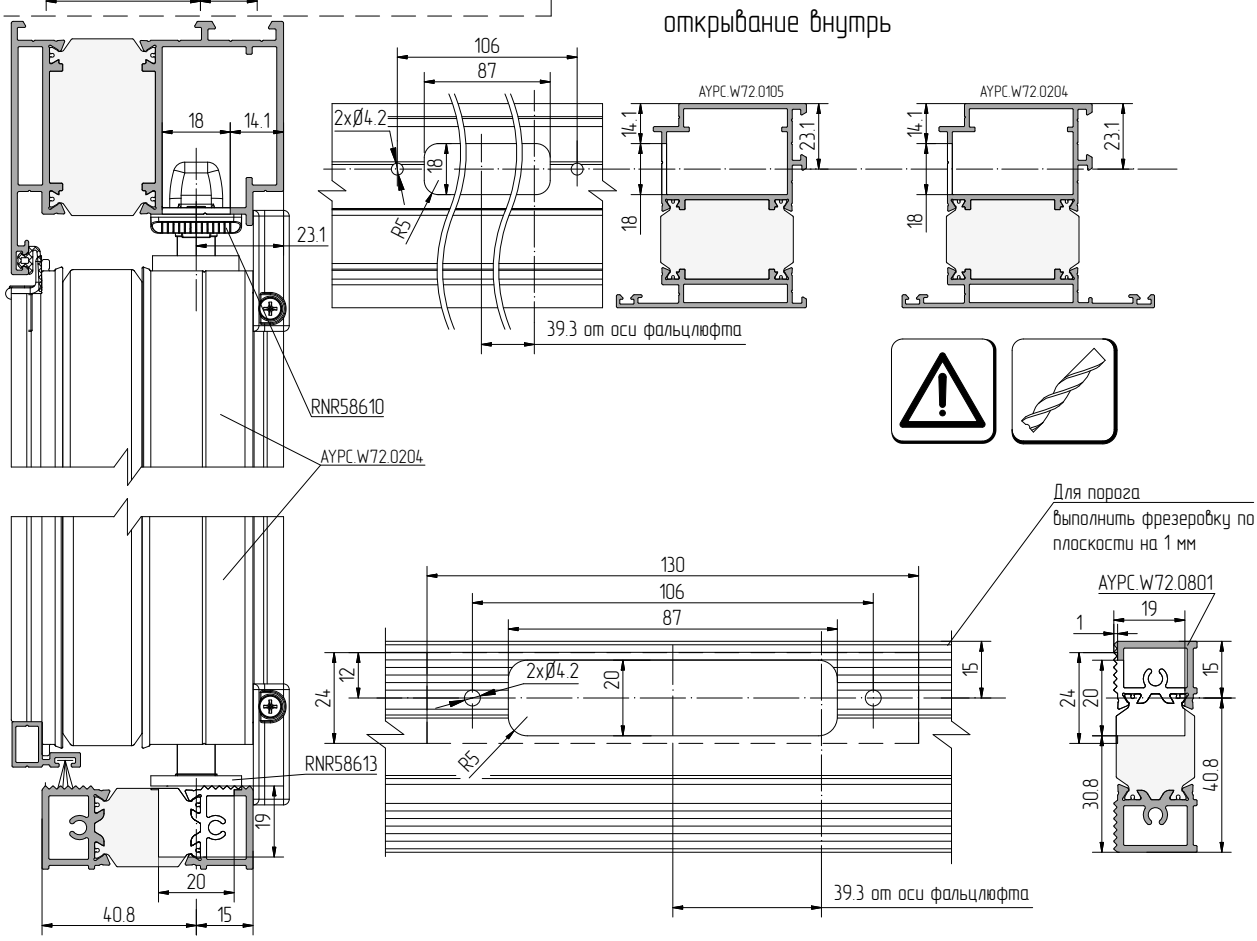
открывание внутрь