АЛЮТЕХ ПРОФИЛЬНЫЕ СИСТЕМЫ

Пример обработки профиля створки под установку ответных планок RC58595X и RFP58682LX/RFP58682RX

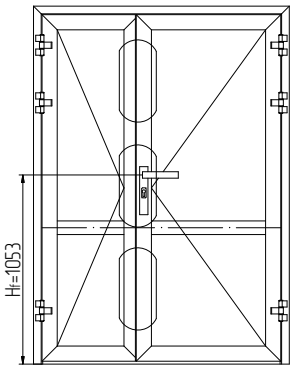

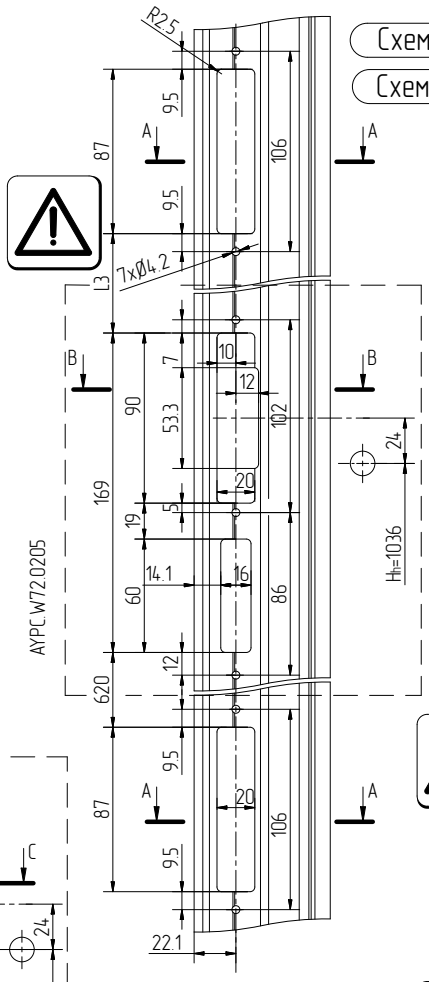

Размер створки (H_{ES}), мм	Вариант обработок под установку ответных планок замка многозапорного Fuhr		
	Схема исполнения замка (см. стр. 07.20)	L3, мм	L4, мм
$1900 \le H_{ES} \le 2100$	№1	615	–
$2101 \le H_{ES} \le 2419$	№2	814	–
$2420 \le H_{ES} \le 2500$	№3	615	458

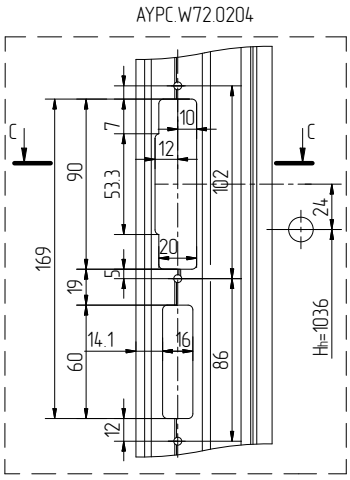

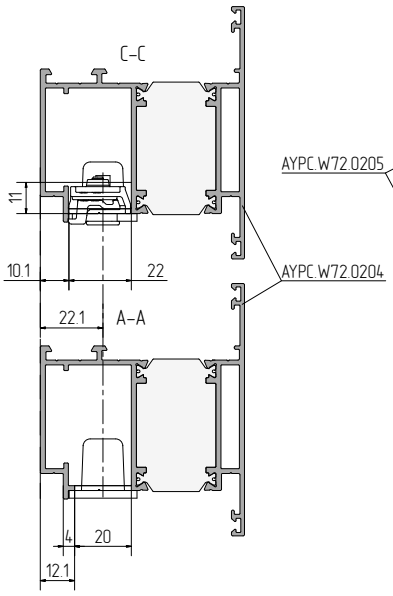

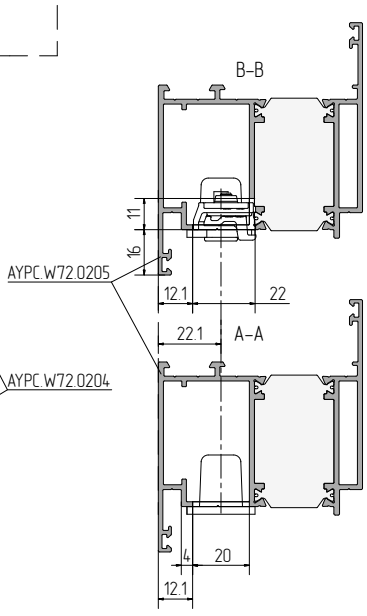

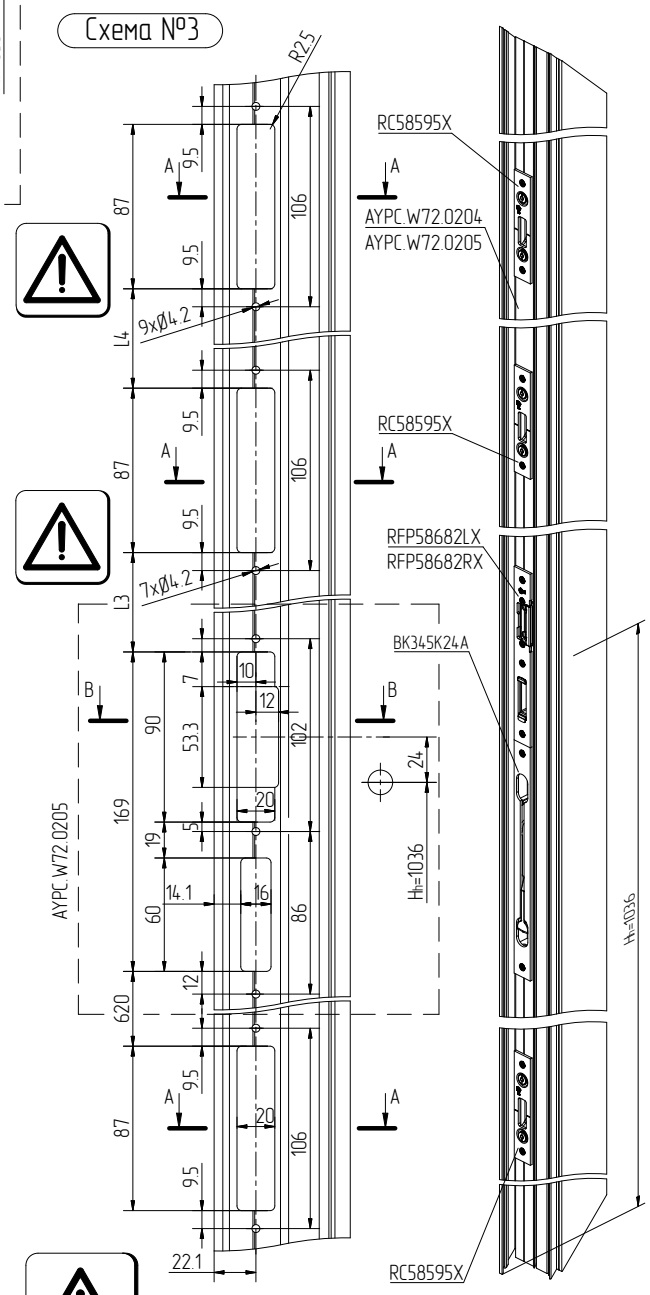

В комплект поставки не входят винты M5x15,4 DIN7500 PG00150N