АЛЮТЕХ
ПРОФИЛЬНЫЕ СИСТЕМЫ

Схемы зарезки и установки уплотнителя FRK29-01

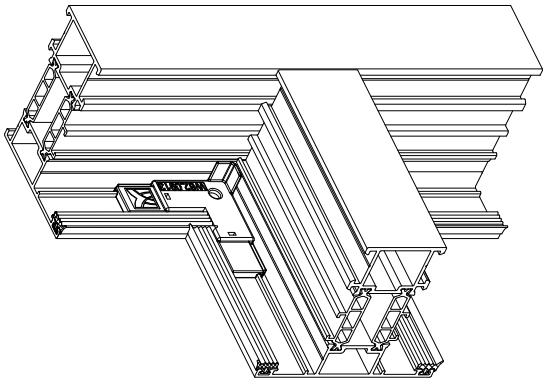

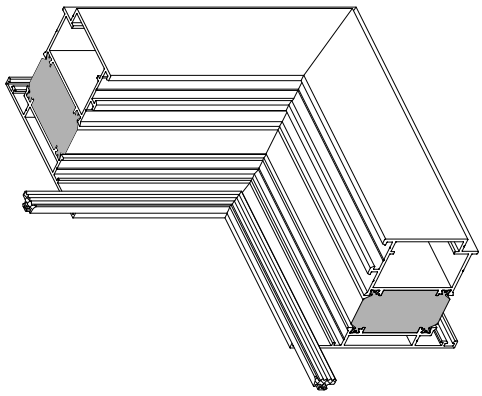

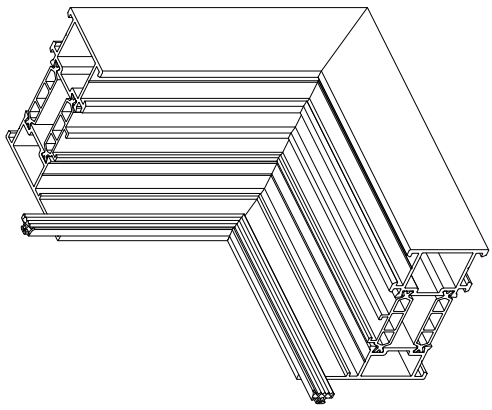

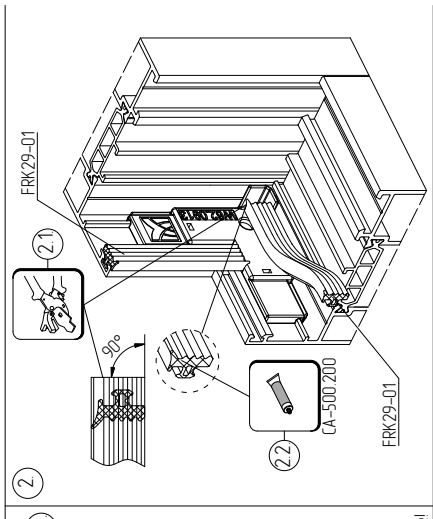

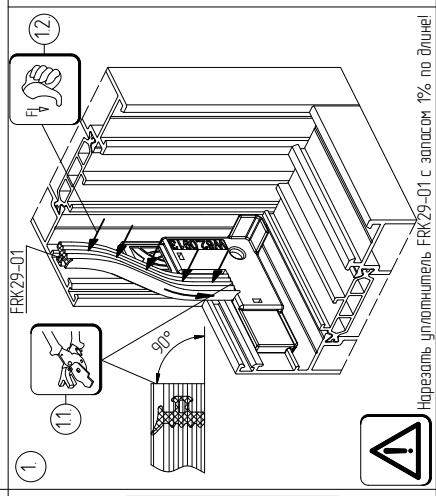

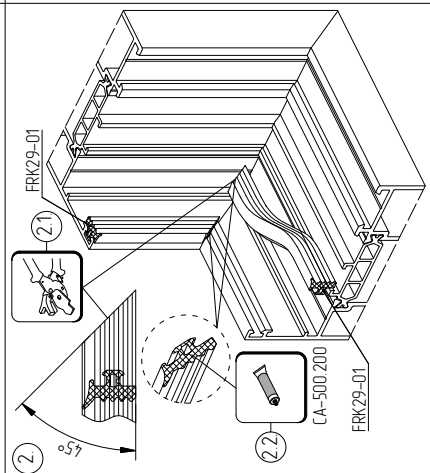

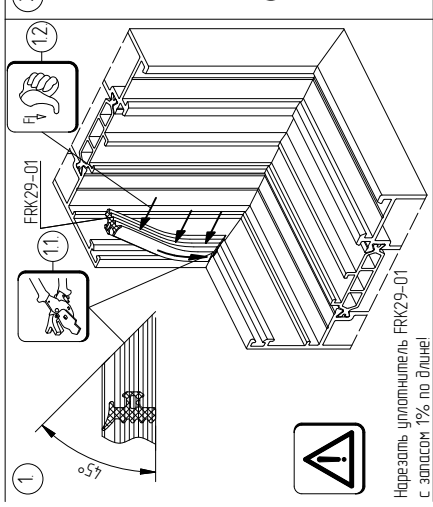

Нарезать уплотнитель FRK29-01 с запасом 1% по длине!

Нарезать уплотнитель FRK29-01 с запасом 1% по длине!

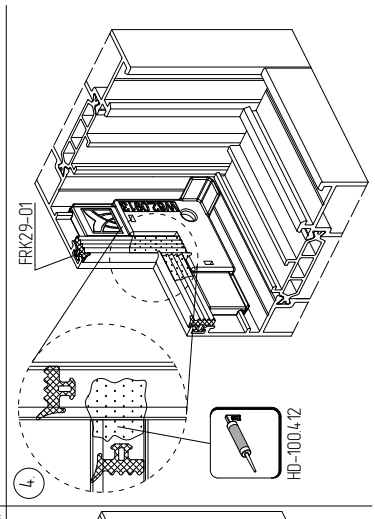

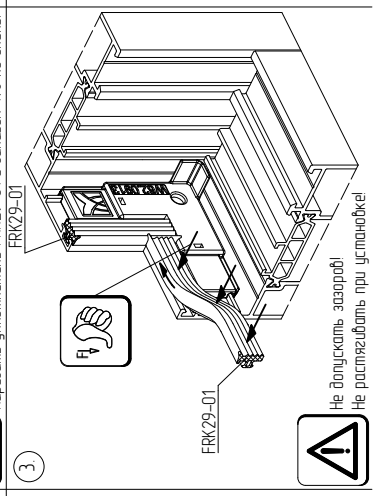

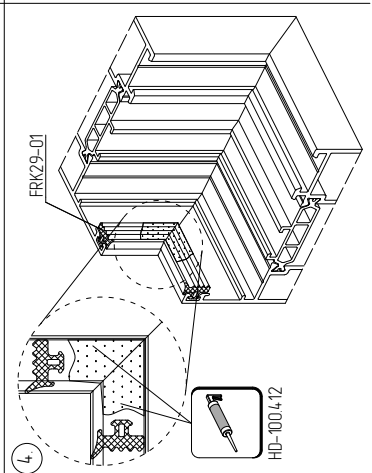

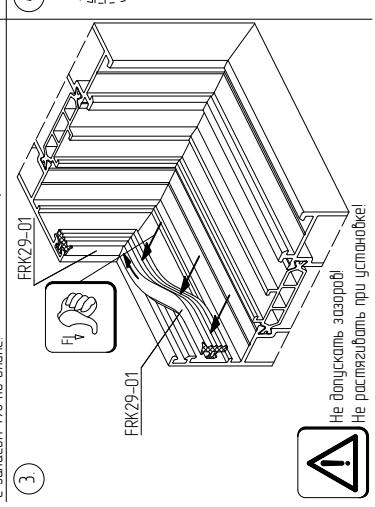

Не допускать зазоров!
Не растягивать при установке!

Не допускать зазоров!
Не растягивать при установке!