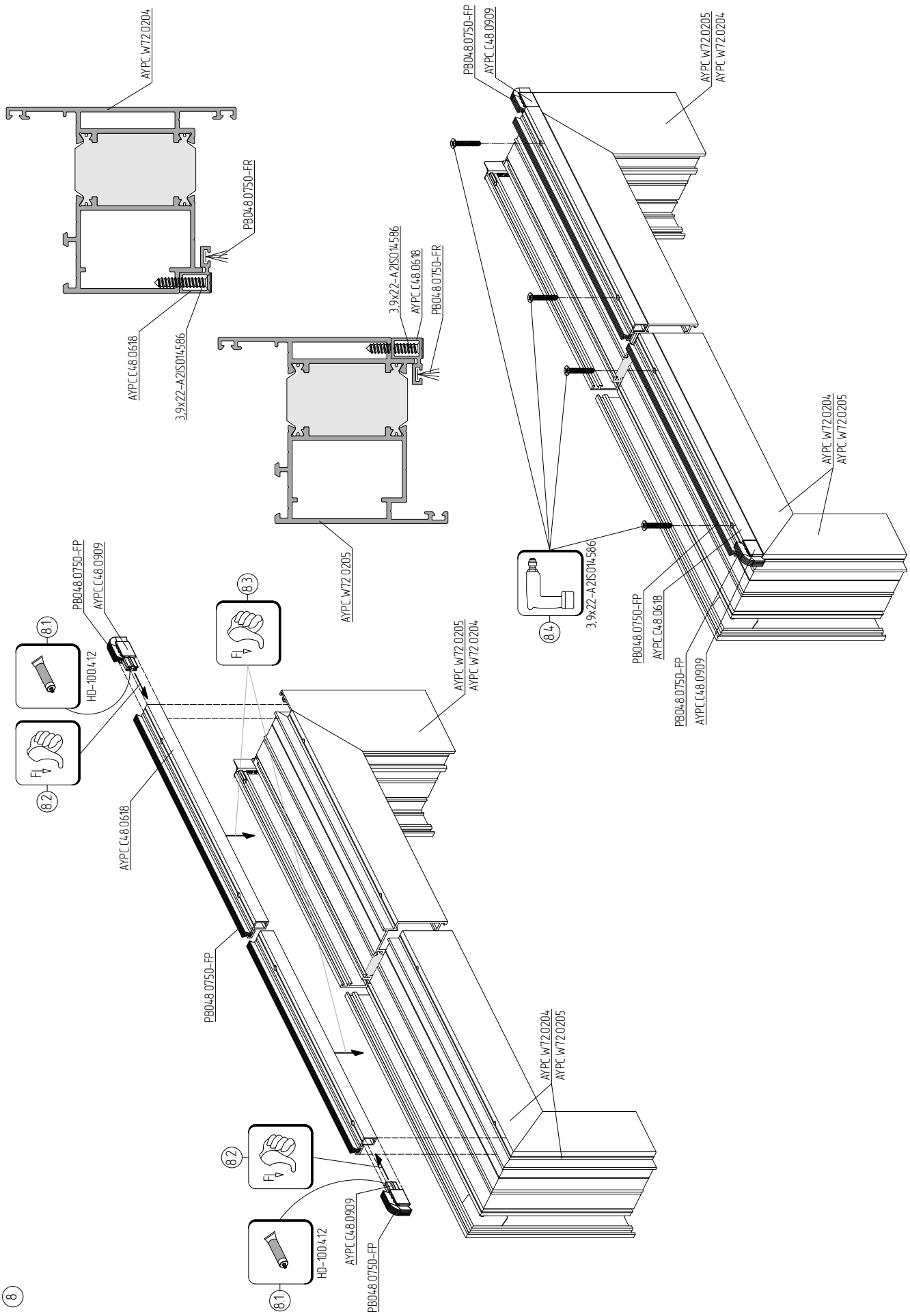
AYPC W72 0204
PB048 0750-FR
AYPC C48 0618
3,9x22-A2ISO14586
3,9x22-A2ISO14586
AYPC C48 0618
PB048 0750-FR
AYPC W72 0205
PB048 0750-FP
AYPC C48 0909
AYPC W72 0205
AYPC W72 0204
AYPC W72 0204
AYPC W72 0205
8.1
HD-100412
8.2
8.3
AYPC W72 0205
AYPC W72 0204
8.4
3,9x22-A2ISO14586
PB048 0750-FP
AYPC C48 0618
PB048 0750-FP
AYPC C48 0909
PB048 0750-FP
AYPC C48 0909
AYPC C48 0618
PB048 0750-FP
AYPC W72 0204
AYPC W72 0205
8.2
8.1
HD-100412
AYPC C48 0909
PB048 0750-FP
8