Последовательность сборки углового соединения рамы и порога

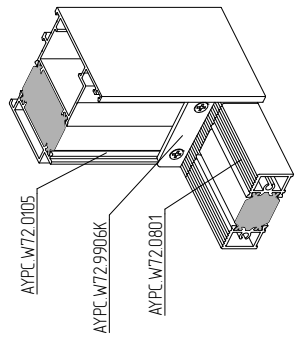

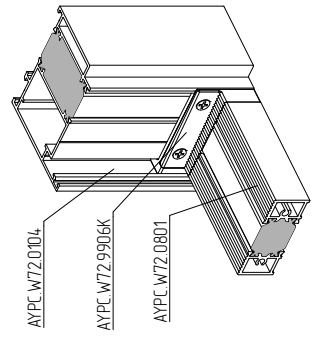

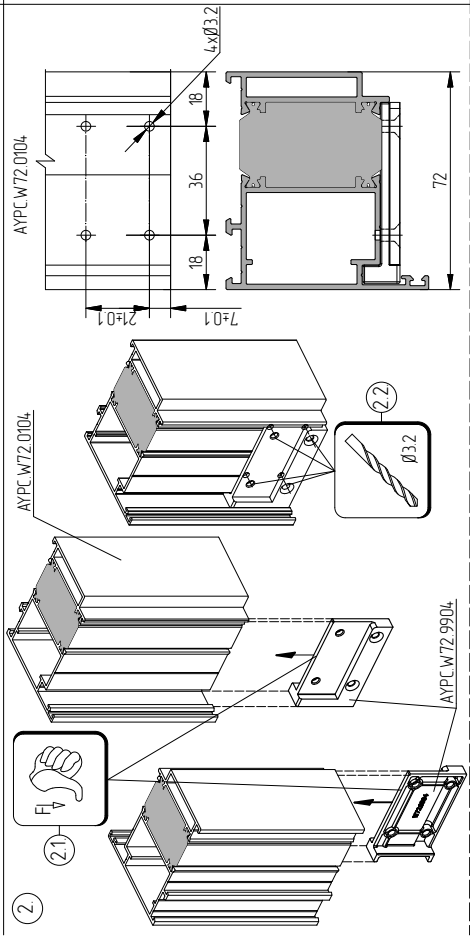

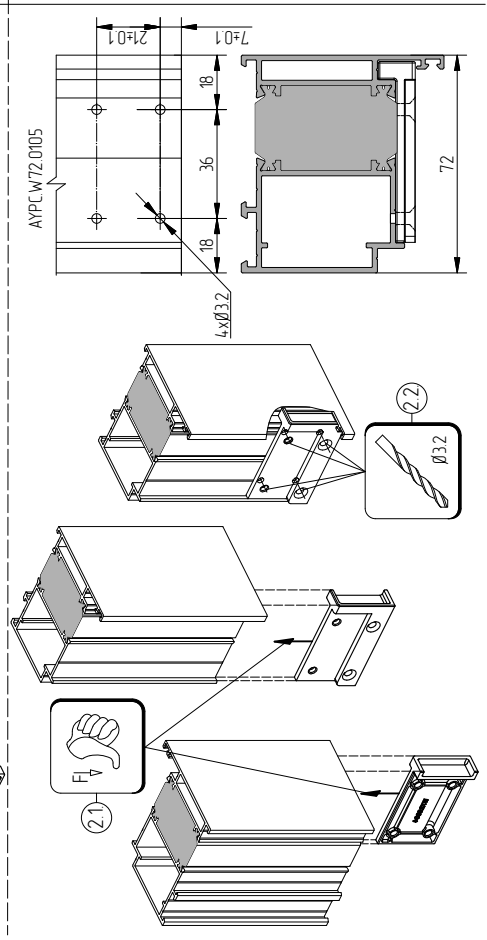

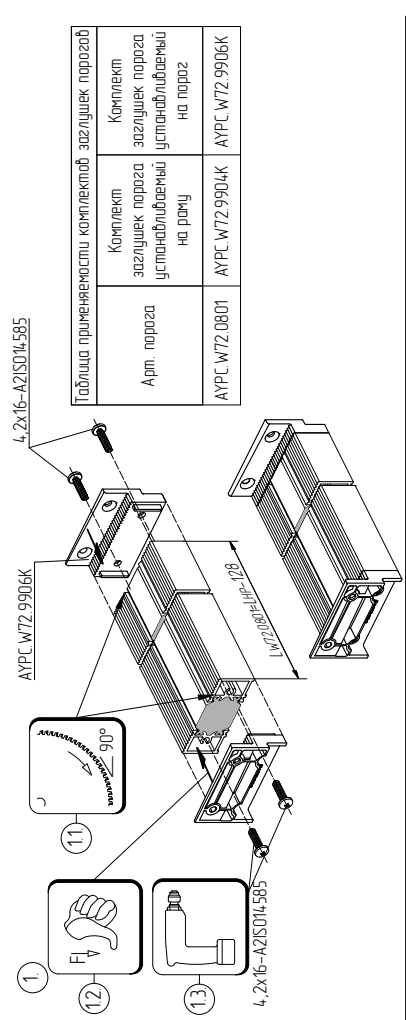
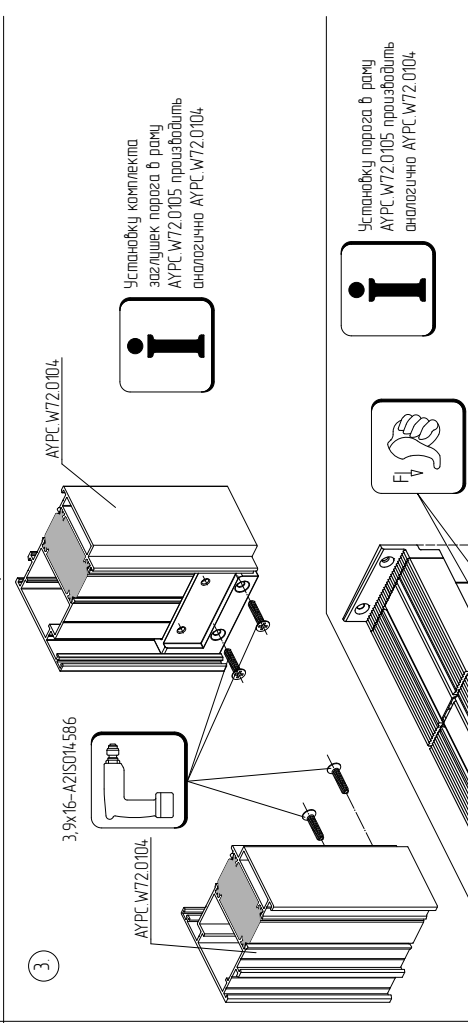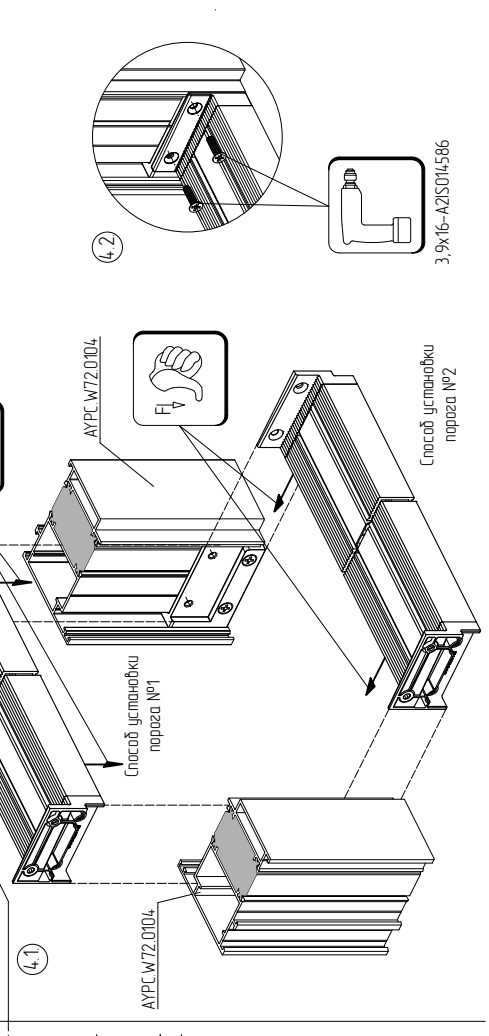
Таблица применяемости комплектов заглушек порогов		
Арт. порога	Комплект заглушек порога устанавливаемый на раму	Комплект заглушек порога устанавливаемый на порог
AYPC.W72.0801	AYPC.W72.9904K	AYPC.W72.9906K