АЛЮТЕХ
ПРОФИЛЬНЫЕ СИСТЕМЫ
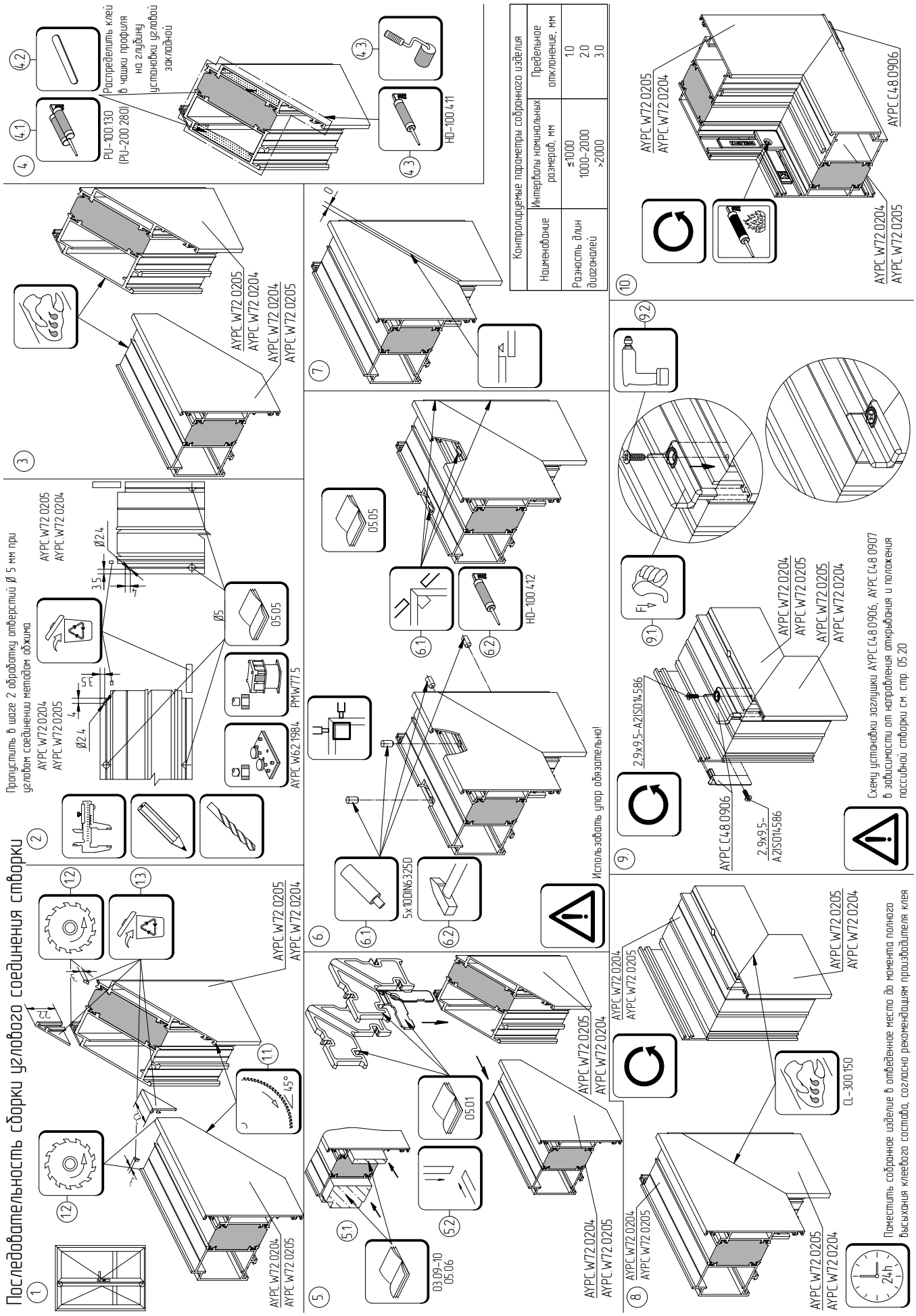
Последовательность сборки углового соединения створки