Схемы обработки и сборки соединения конструкций с импостом

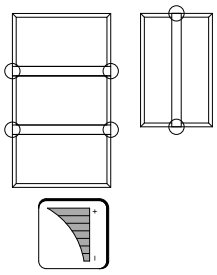

Установить крышку обязательно!
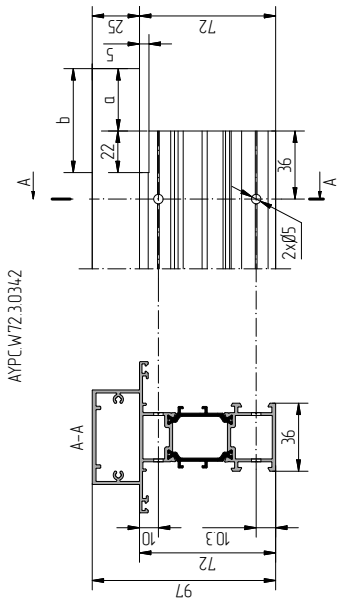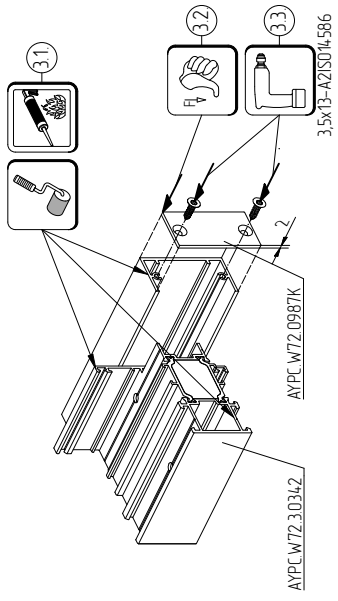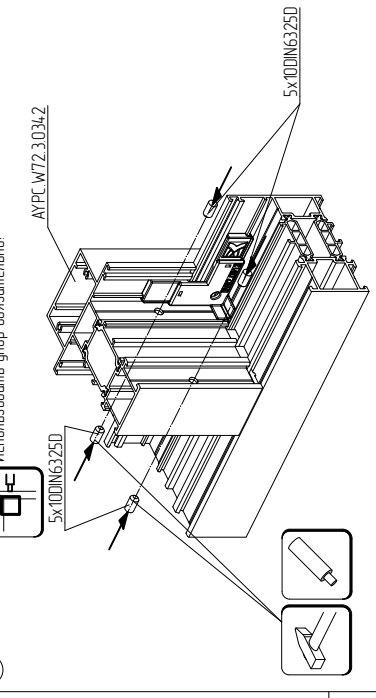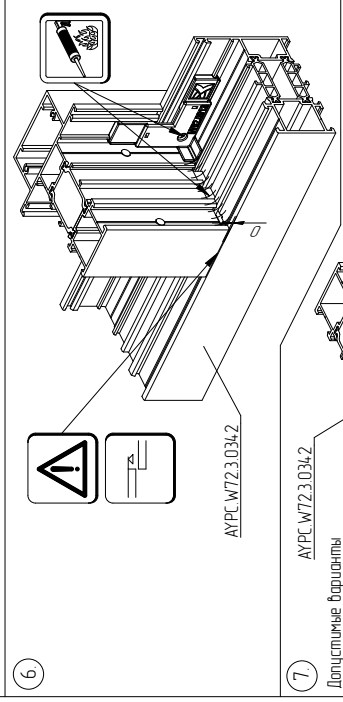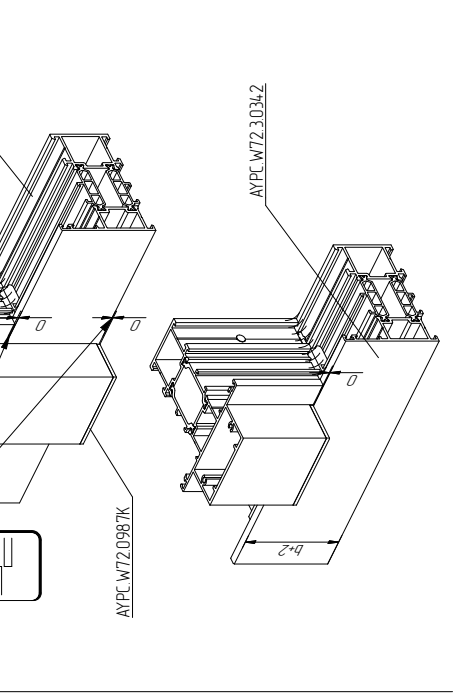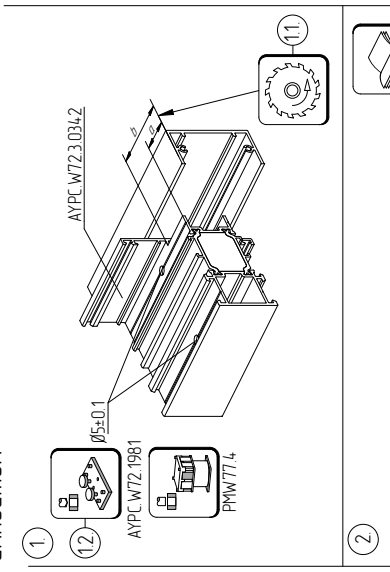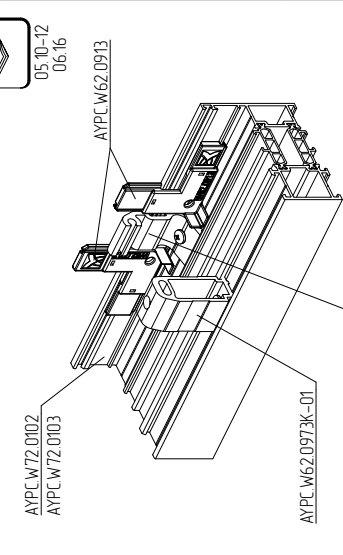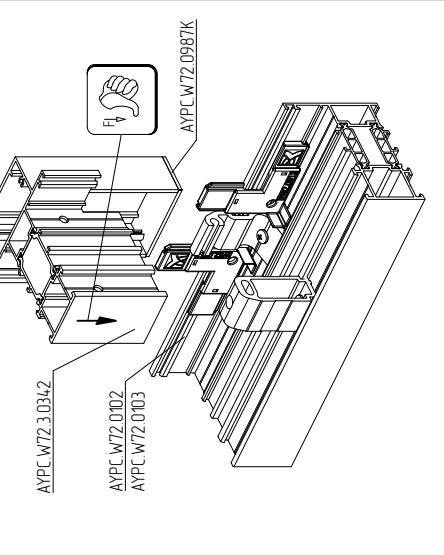
Профиль рамы	a, мм	b, мм
AYPC.W72.0102	34.0	56.0
AYPC.W72.0103	48.0	70.0