Обработка профиля для углового соединения методом обжима

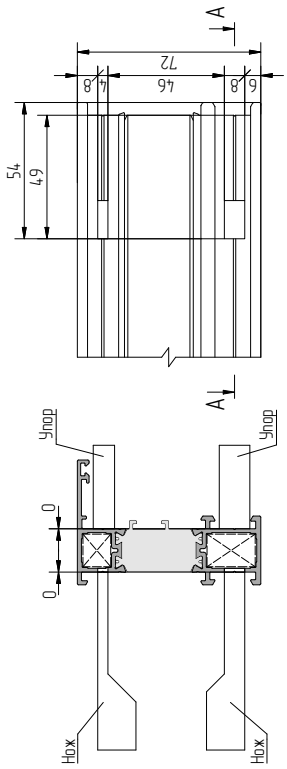

AYPC.W72.0102,
AYPC.W72.0103,
AYPC.W72.0122,
AYPC.W72.0123

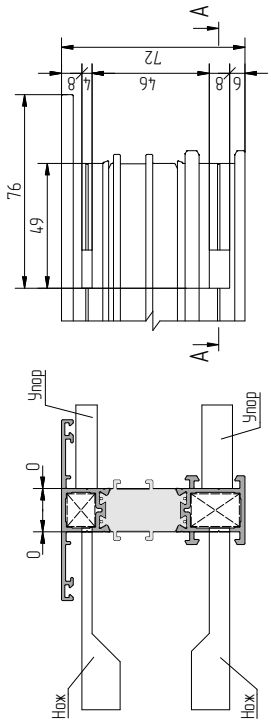

AYPC.W72.0302
AYPC.W72.0303

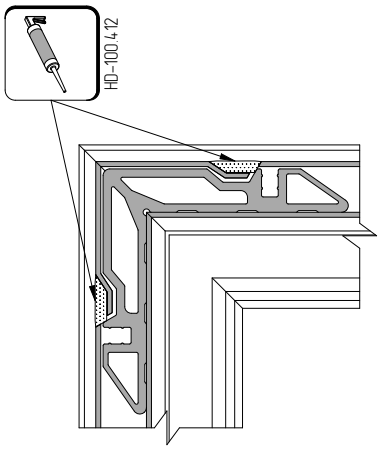

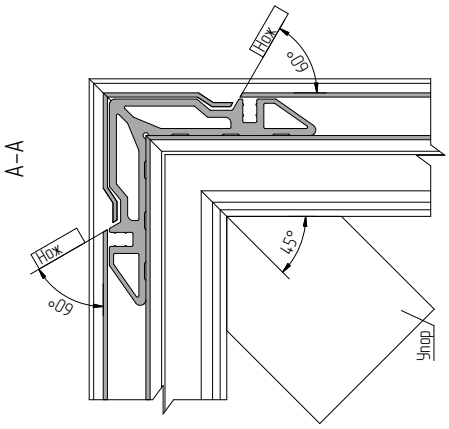

Обработка профиля для углового соединения методом штифтования

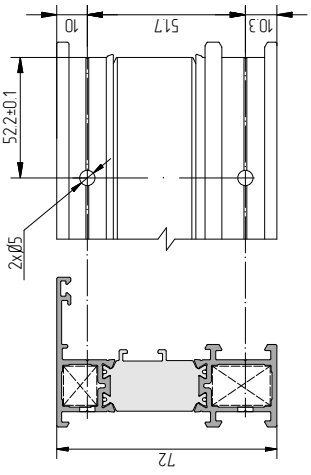

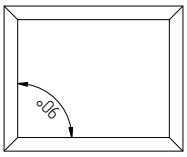

AYPC.W72.0102,
AYPC.W72.0103,
AYPC.W72.0122,
AYPC.W72.0123

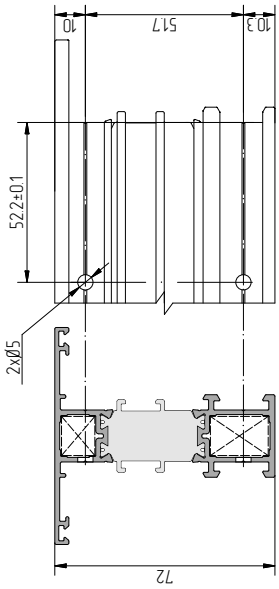

AYPC.W72.0302,
AYPC.W72.0303