Структура дверной серии W72FR

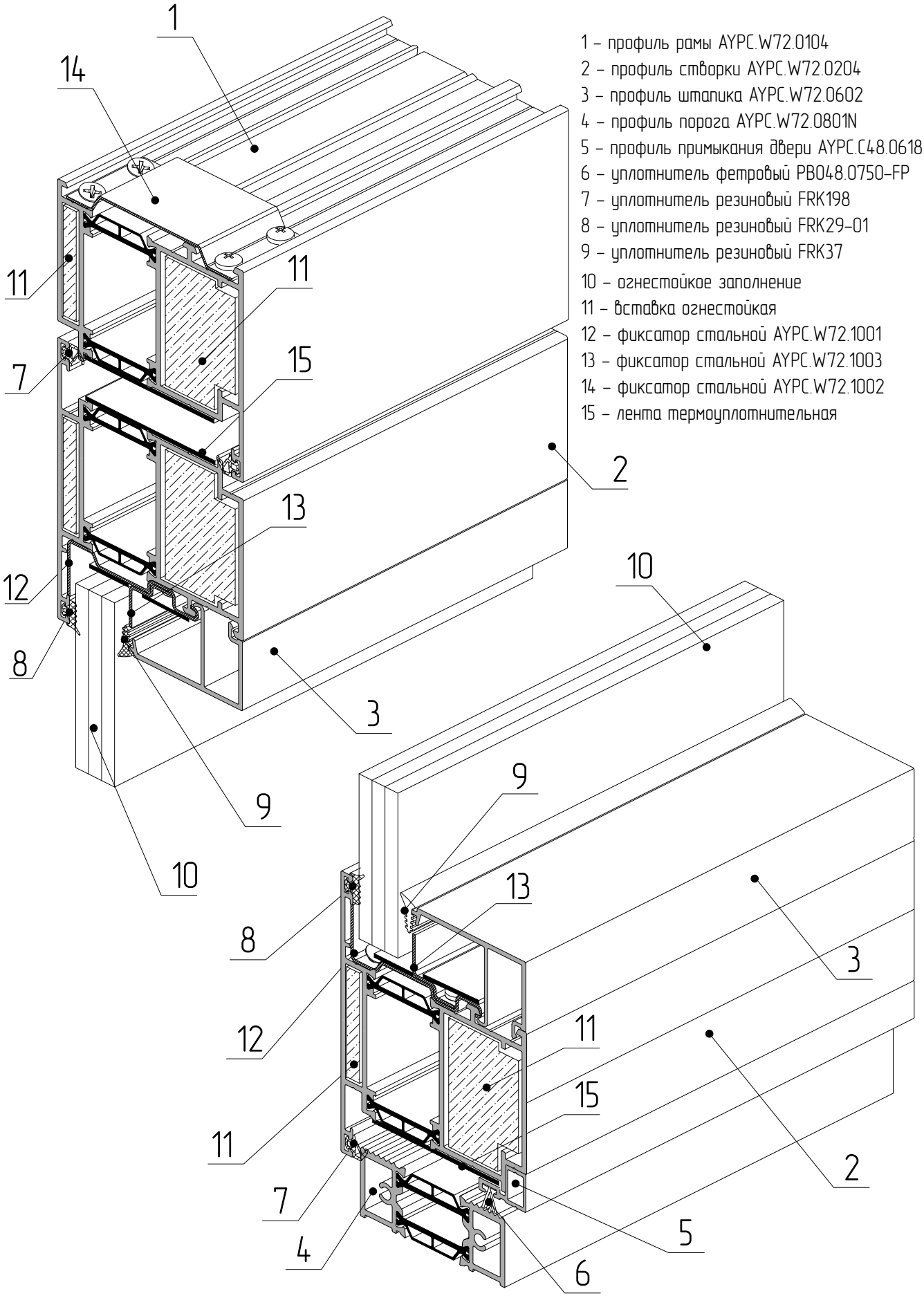

1 – профиль рамы AYPC.W72.0104
2 – профиль створки AYPC.W72.0204
3 – профиль штапика AYPC.W72.0602
4 – профиль порога AYPC.W72.0801N
5 – профиль примыкания двери AYPC.C48.0618
6 – уплотнитель фетровый PB048.0750-FP
7 – уплотнитель резиновый FRK198
8 – уплотнитель резиновый FRK29-01
9 – уплотнитель резиновый FRK37
10 – огнестойкое заполнение
11 – вставка огнестойкая
12 – фиксатор стальной AYPC.W72.1001
13 – фиксатор стальной AYPC.W72.1003
14 – фиксатор стальной AYPC.W72.1002
15 – лента термоуплотнительная