Обработка солнцезащитных ламелей с установкой в усиленном охватывающем кронштейне при двухпролетной схеме закрепления ламелей шириной 240 мм в кронштейне

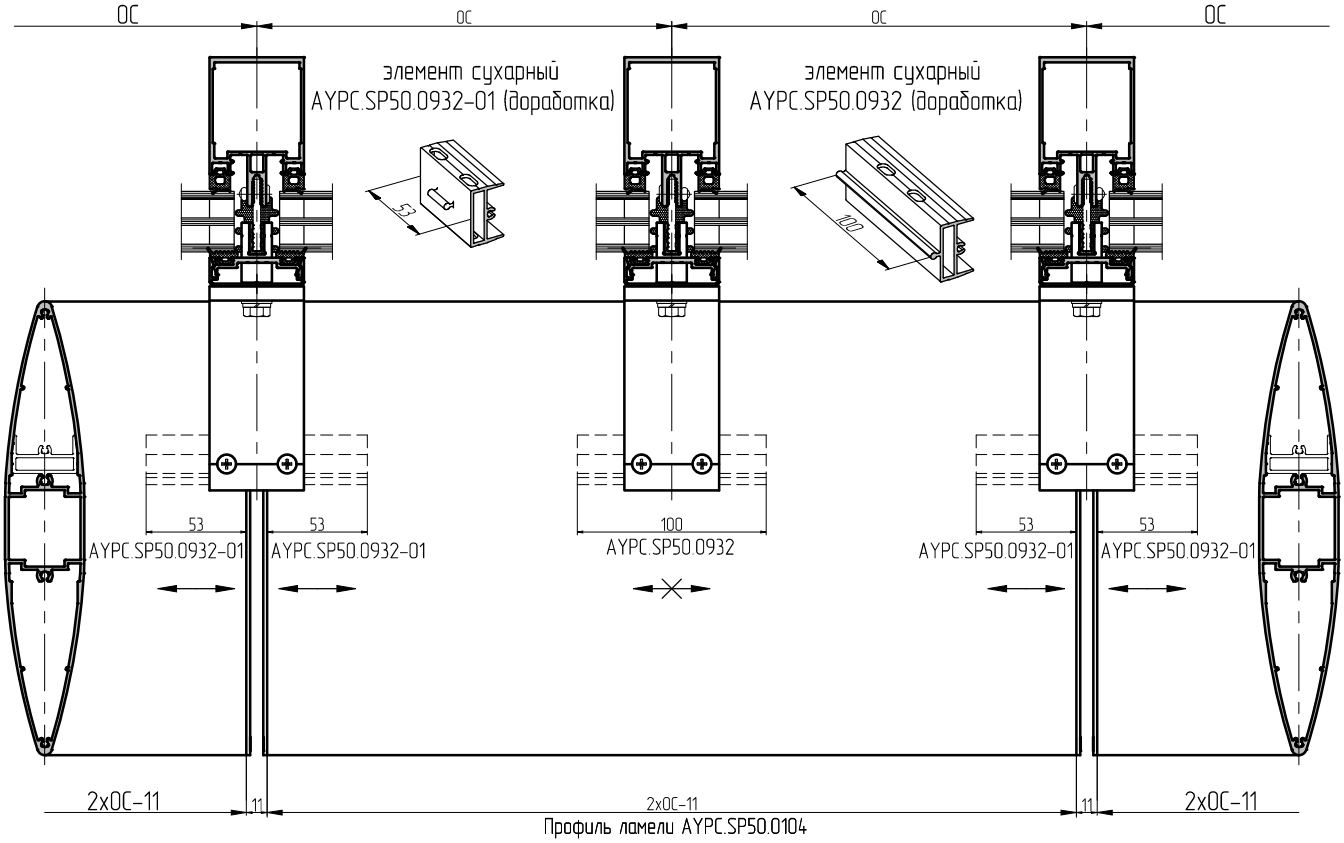

Доработка торцевой крышки AYPC.SP50.0804 под установку элемента сухарного AYPC.SP50.0932-01

Обработка профиля ламели AYPC.SP50.0104
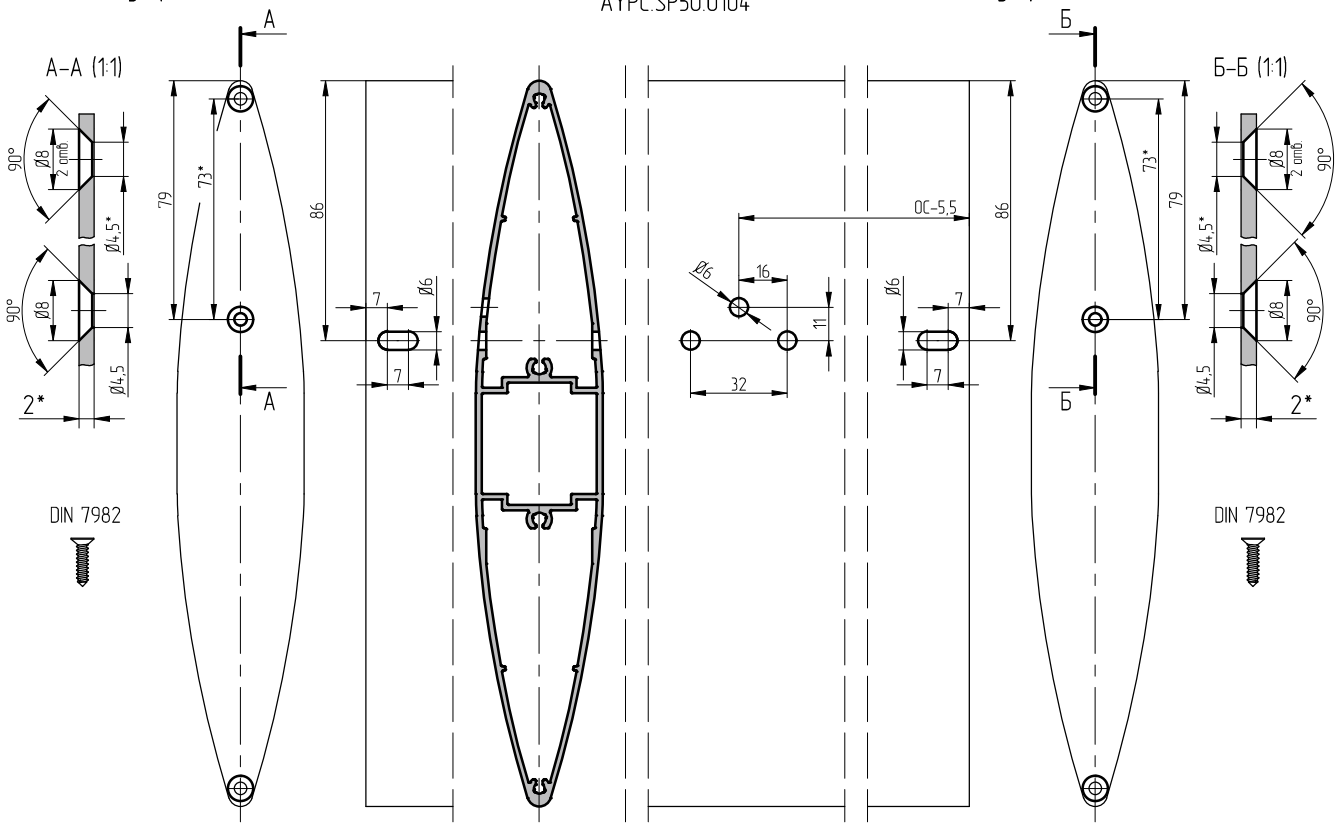
Доработка торцевой крышки AYPC.SP50.0804 под установку элемента сухарного AYPC.SP50.0932-01