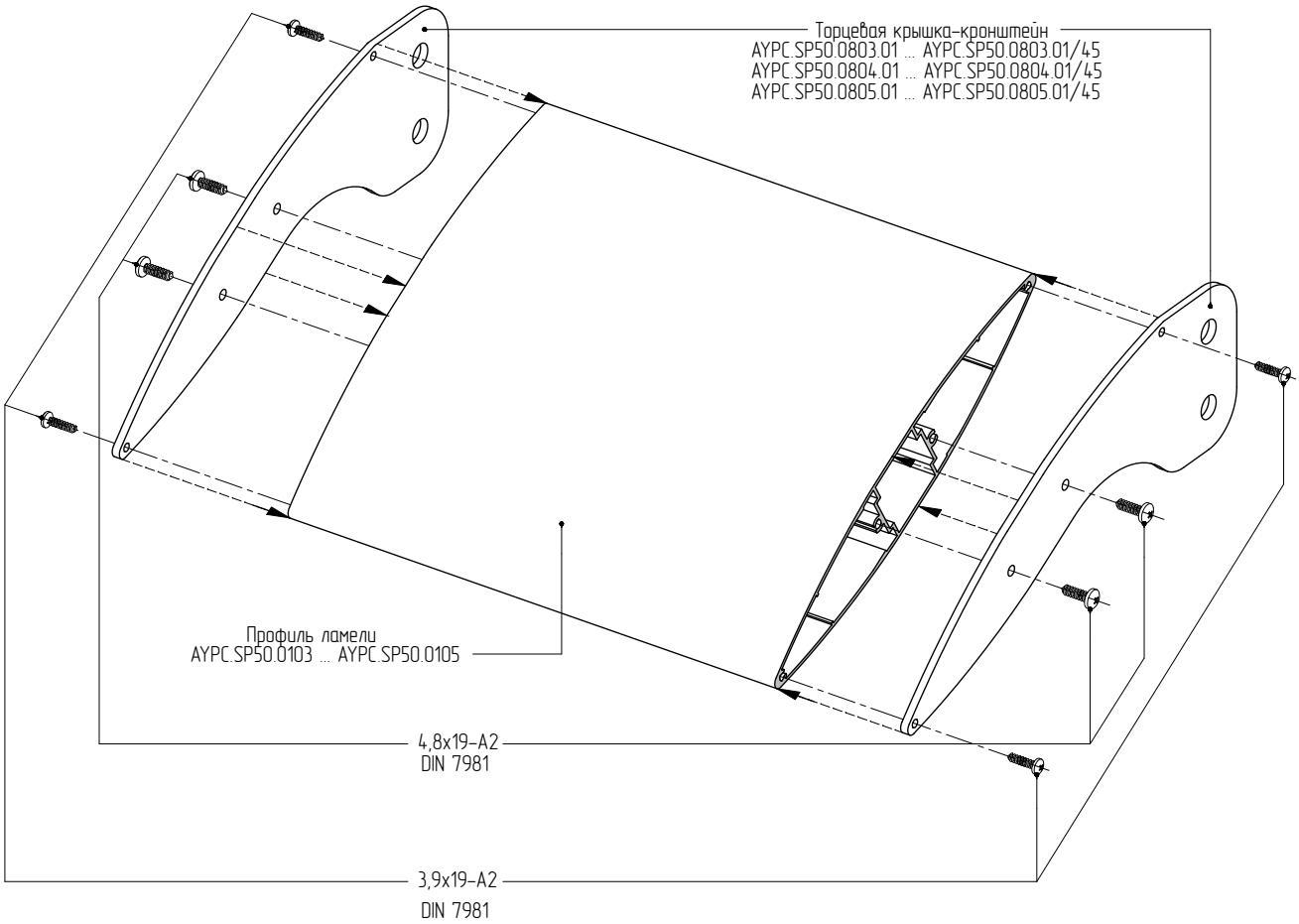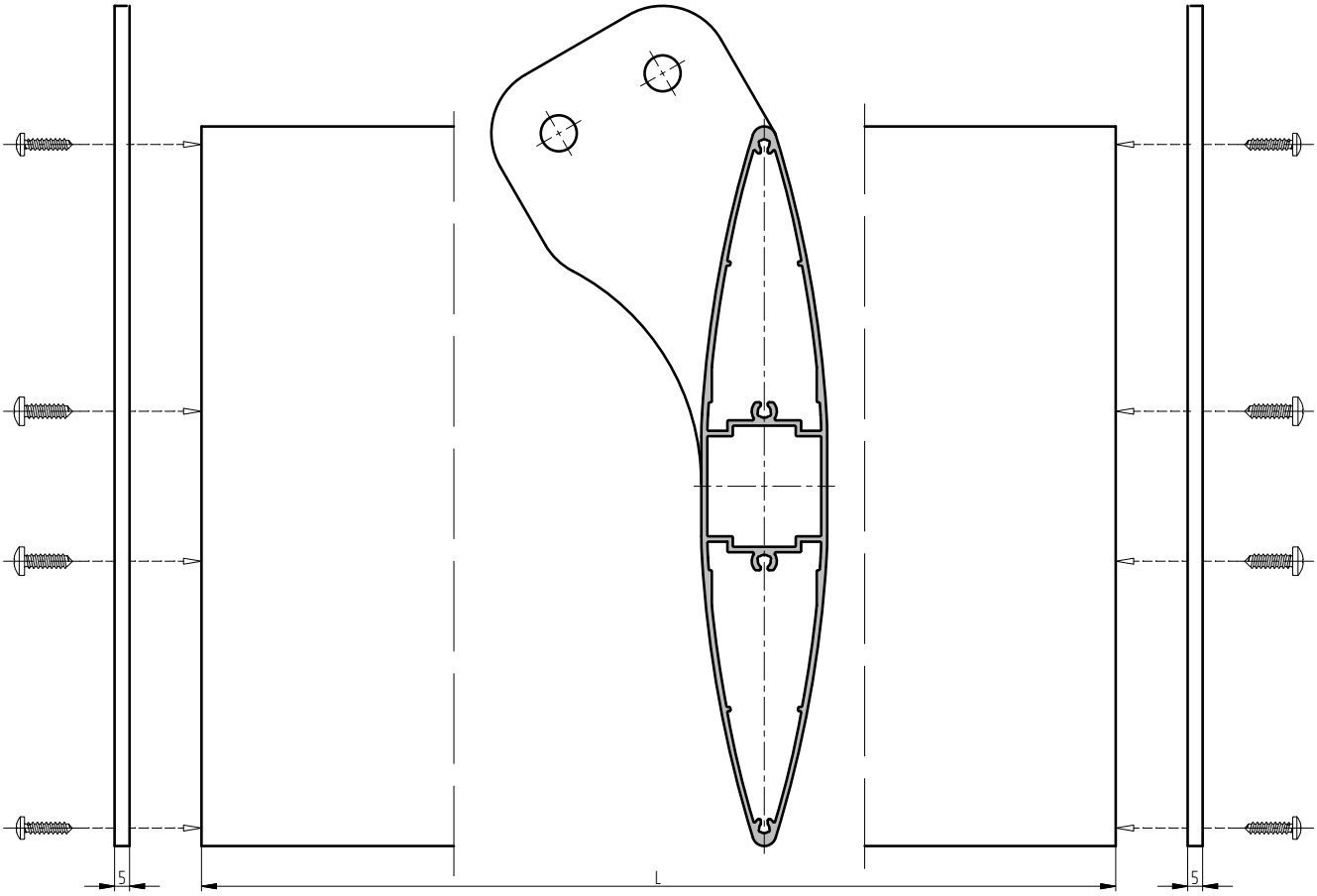Сборка ламелей для установки на выносном профиле