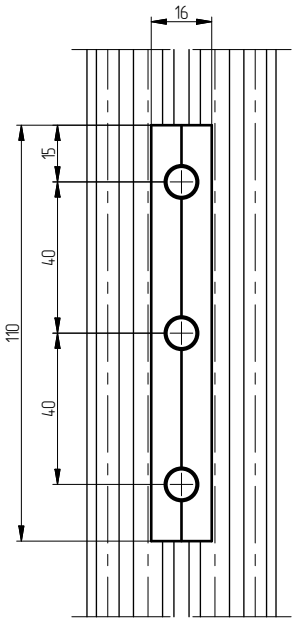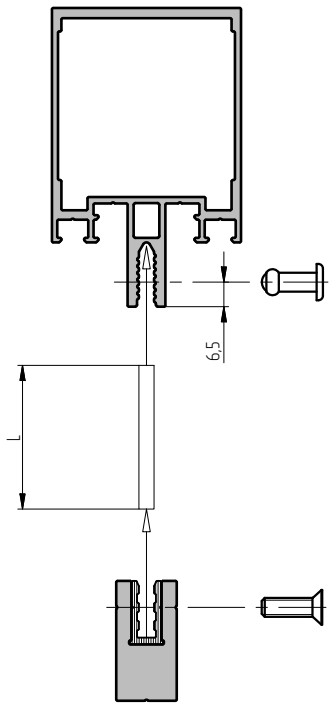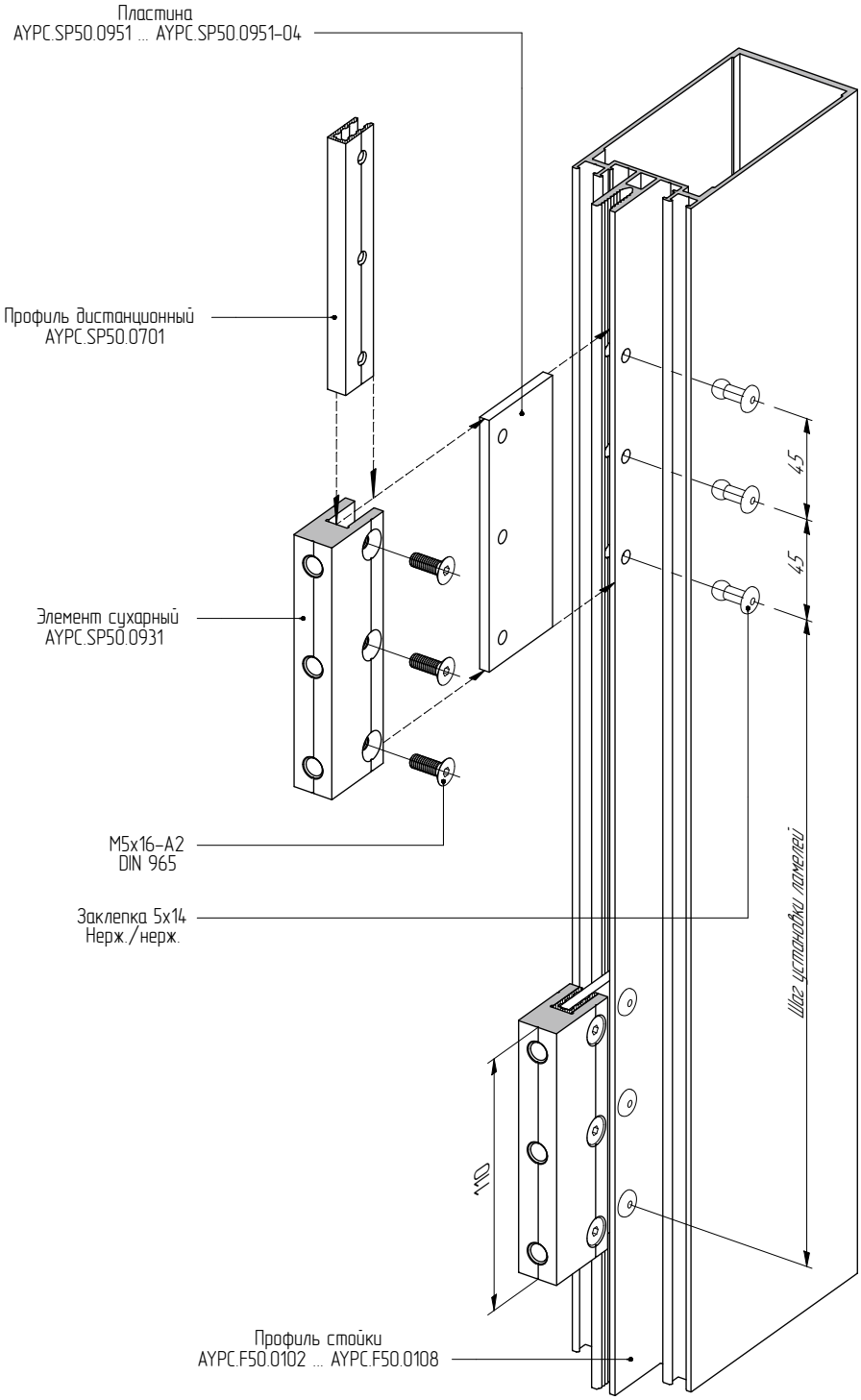Установка узла крепления охватывающего кронштейна к фасадной стойке системы ALT F50