АЛЮТЕХ
ПРОФИЛЬНЫЕ СИСТЕМЫ
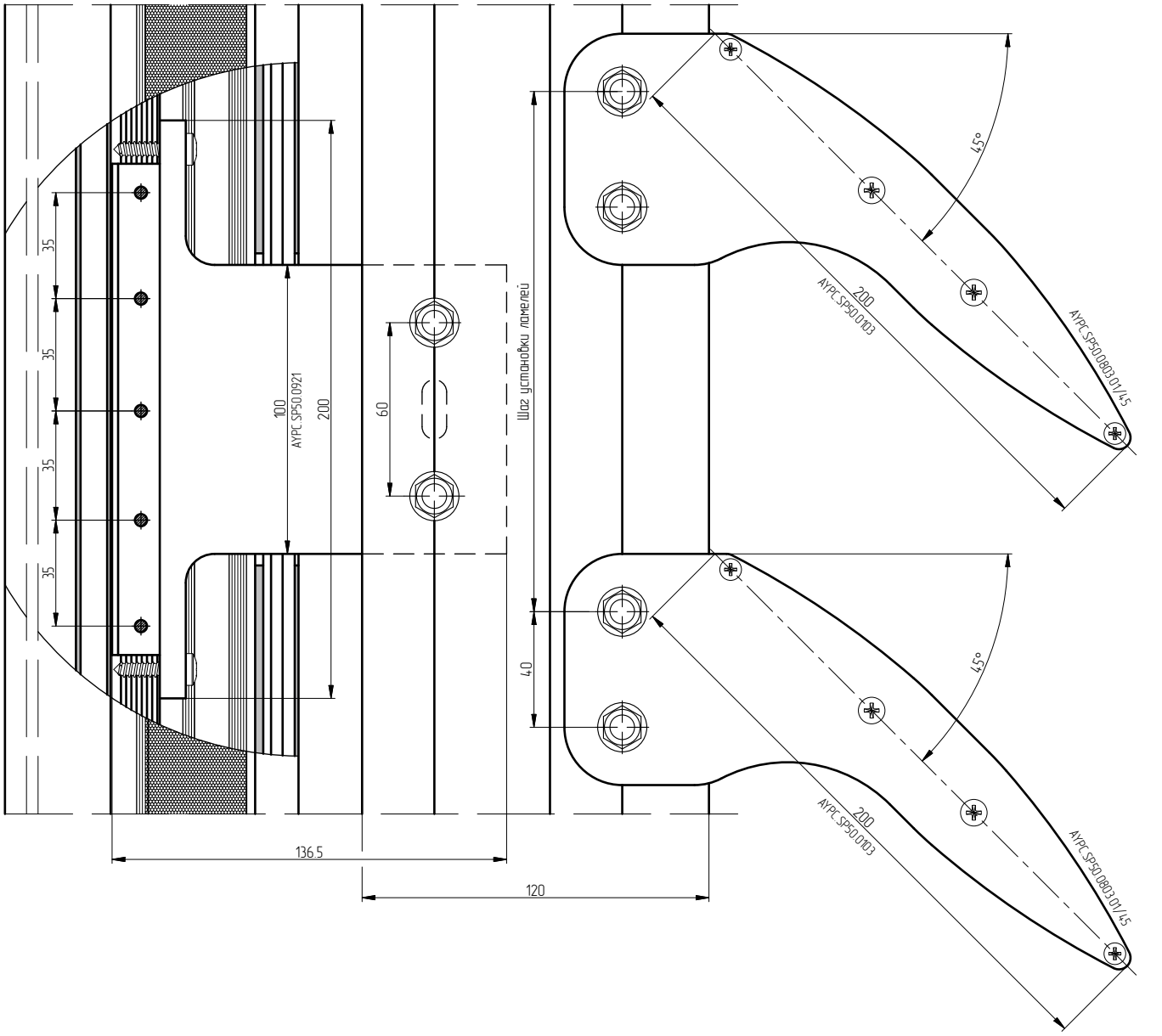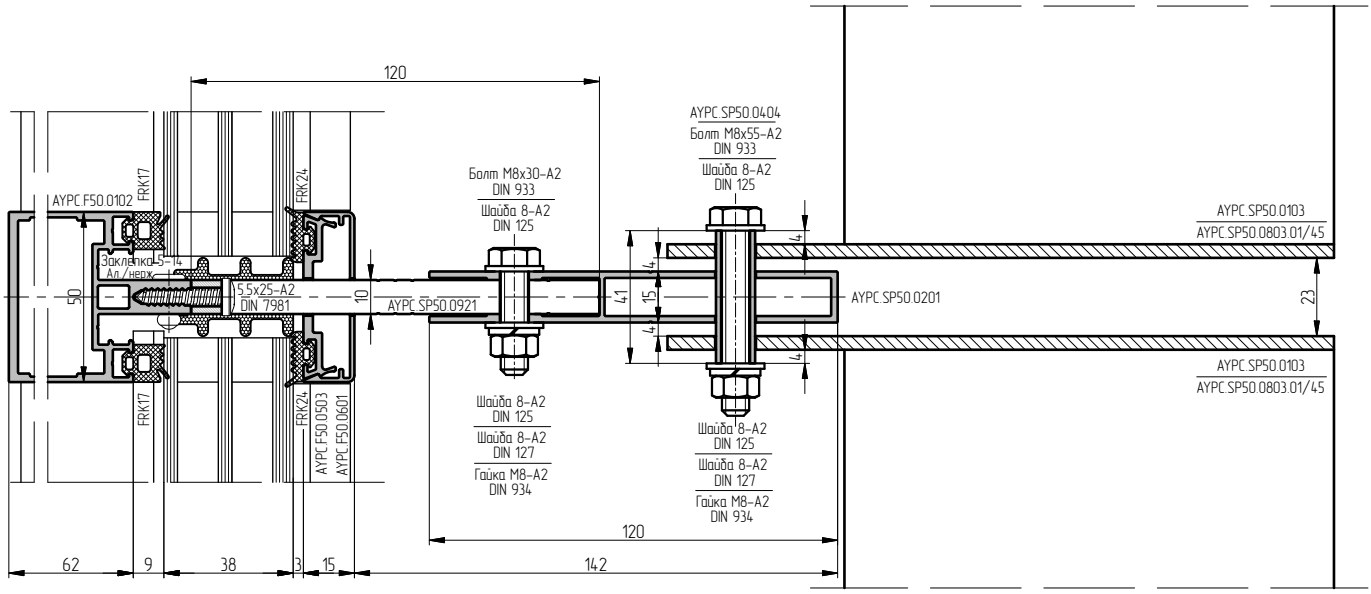
Стационарное крепление солнцезащитных ламелей на выносном профиле