Пример расчета двупольной двери открыванием внутрь

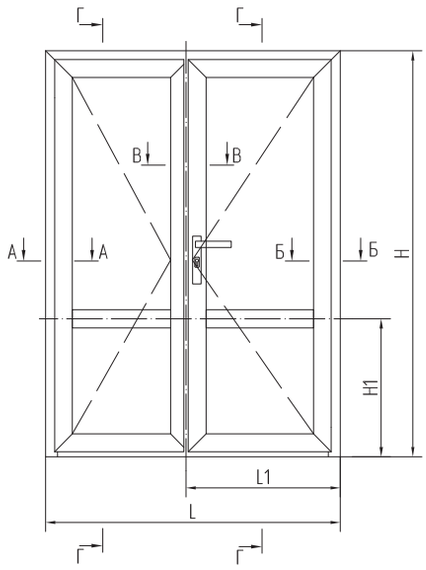

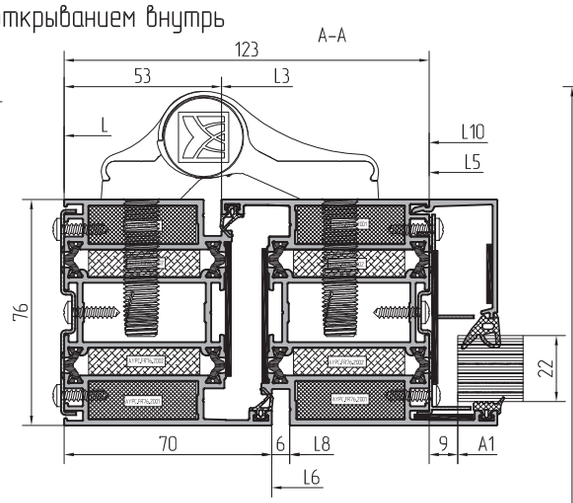

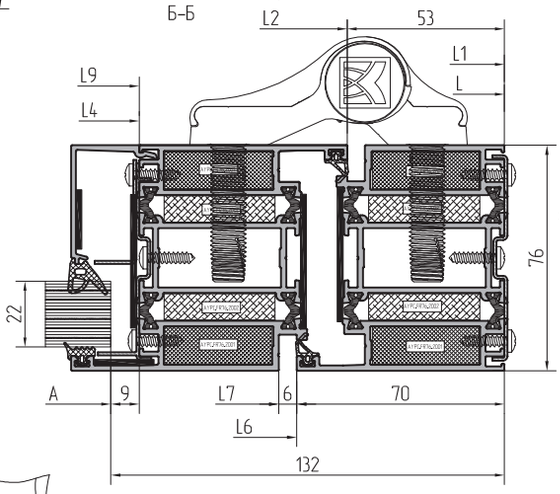

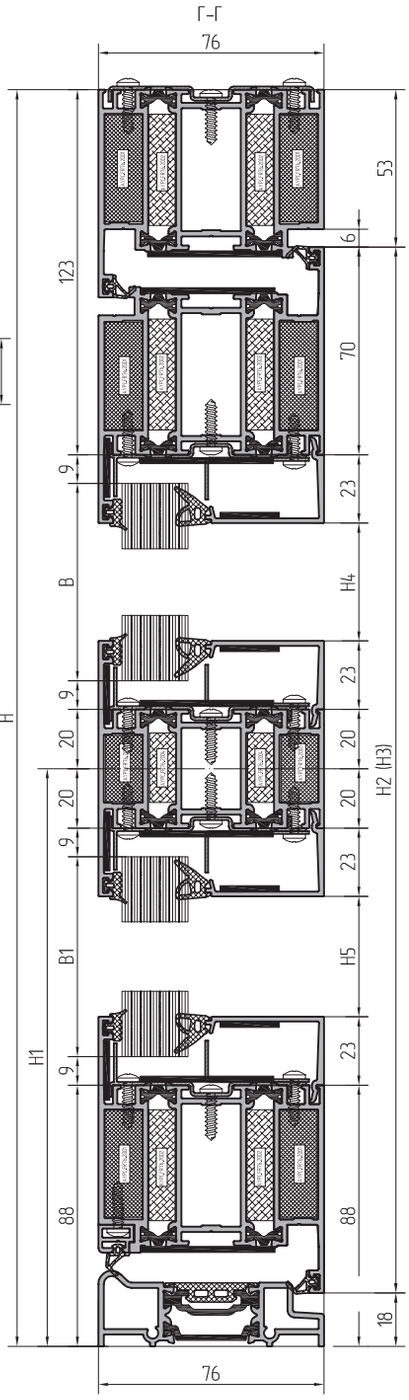

Артикулы профилей штапиков и резиновых уплотнителей выбирать в зависимости от толщины заполнения (см. раздел 04 – Таблица остекления).
Для профилей * необходима обработка (см. раздел 06 – Обработка и сборка профилей).

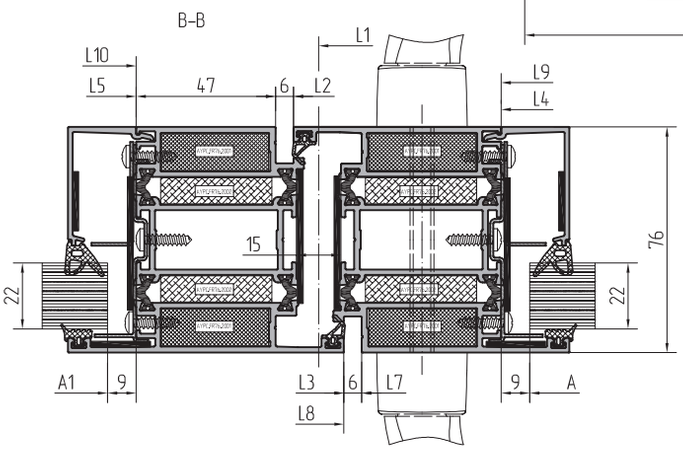

Заполнение огнестойкое	
A=L2-158, B=H-H1-161	1
A=L2-158, B1=H1-126	1
A1=L3-158, B=H-H1-161	1
A1=L3-158, B1=H1-126	1

Артикул	Наименование / Эскиз			1....
Профиль				
AYPC.FR76.0101	Профиль рамы		L	1
			H	1
			H	1
AYPC.FR76.0202	Профиль створки		L2=L1-44,5	2
			* L3=L-L1-44,5	2
			H2=H-71	3
AYPC.FR76.0201	Профиль створки		* H3=H-71	1

AYPC.FR76.0301	Профиль импоста		L4=L2-141	1
			L5=L3-141	1
AYPC.FR76.0801	Профиль порога		L6=L-140	1
AYPC.FR76.0614	Профиль примыкания двери		L7=L2-46	1
			L8=L3-23	1
AYPC.FR76.0608	Профиль штапика		* L9=L4	4
			* L10=L5	4
			H4=H-H1-189	4
			H5=H1-154	4