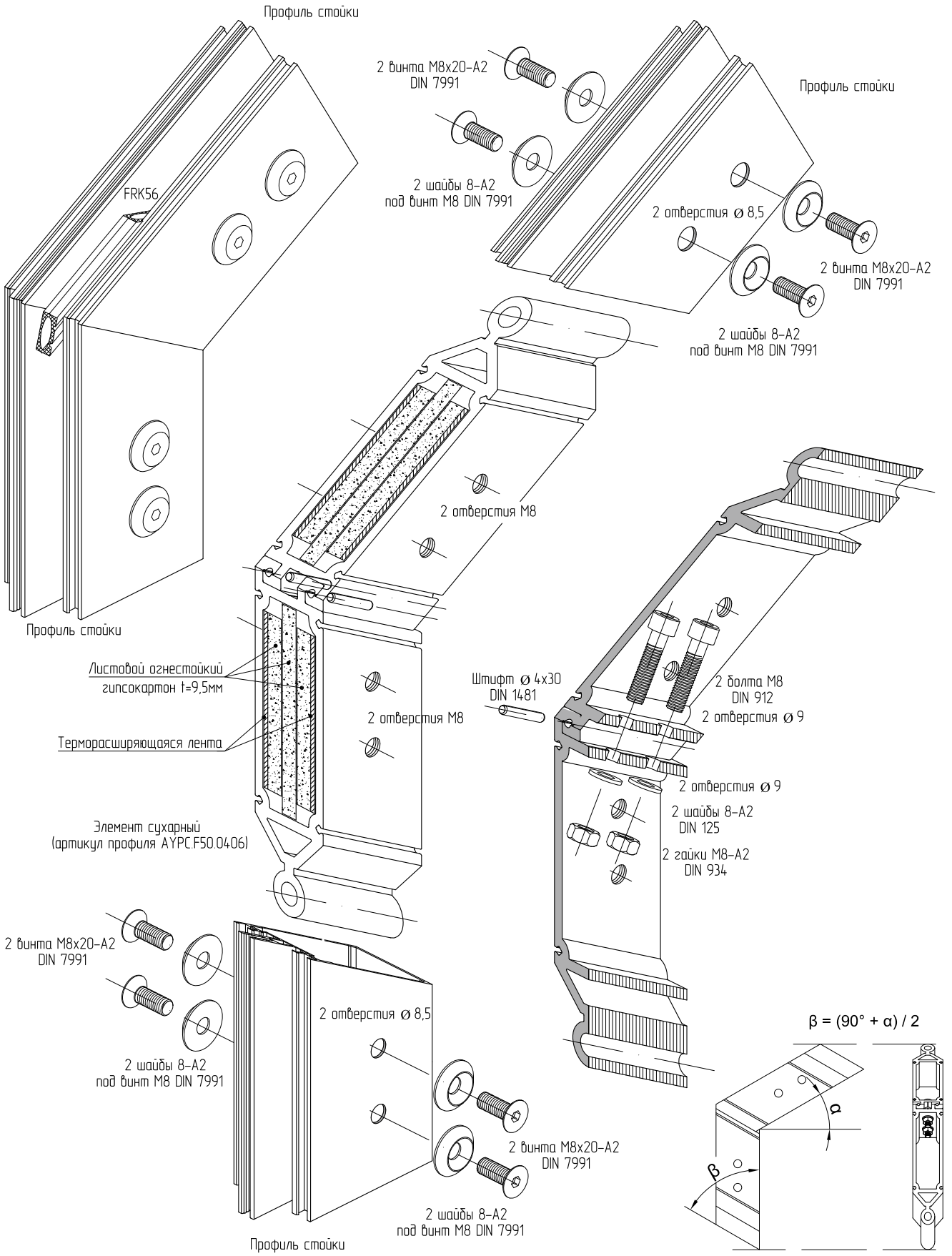Узел сопряжения стоек на изломе в одной плоскости EI 15, EI 30.