АЛЮТЕХ
ПРОФИЛЬНЫЕ СИСТЕМЫ
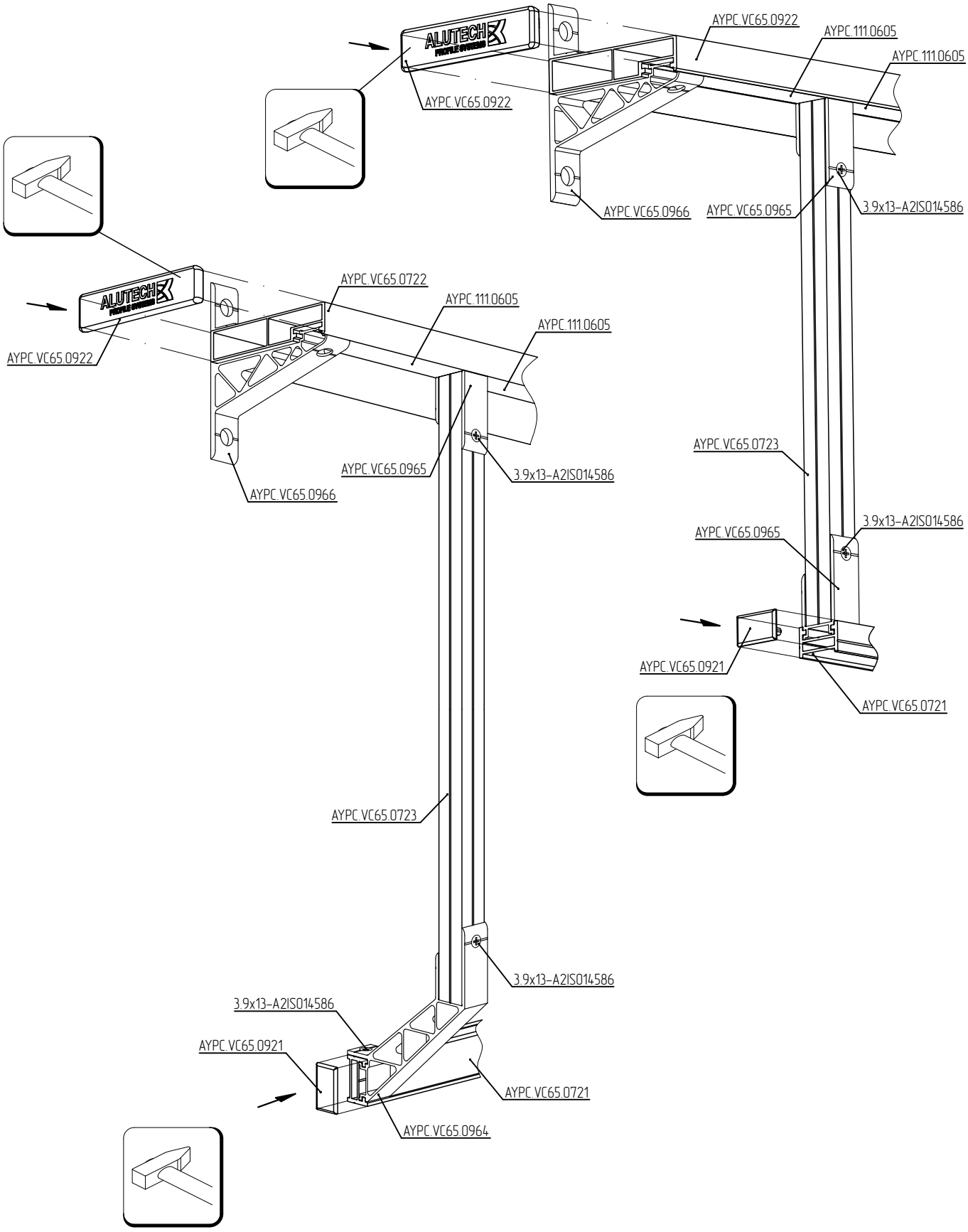
Схема установки заглушек AYPC.VC65.0921 и AYPC.VC65.0922