АЛЮТЕХ
ПРОФИЛЬНЫЕ СИСТЕМЫ

Установка противовзломного комплекта фурнитуры HS Safe

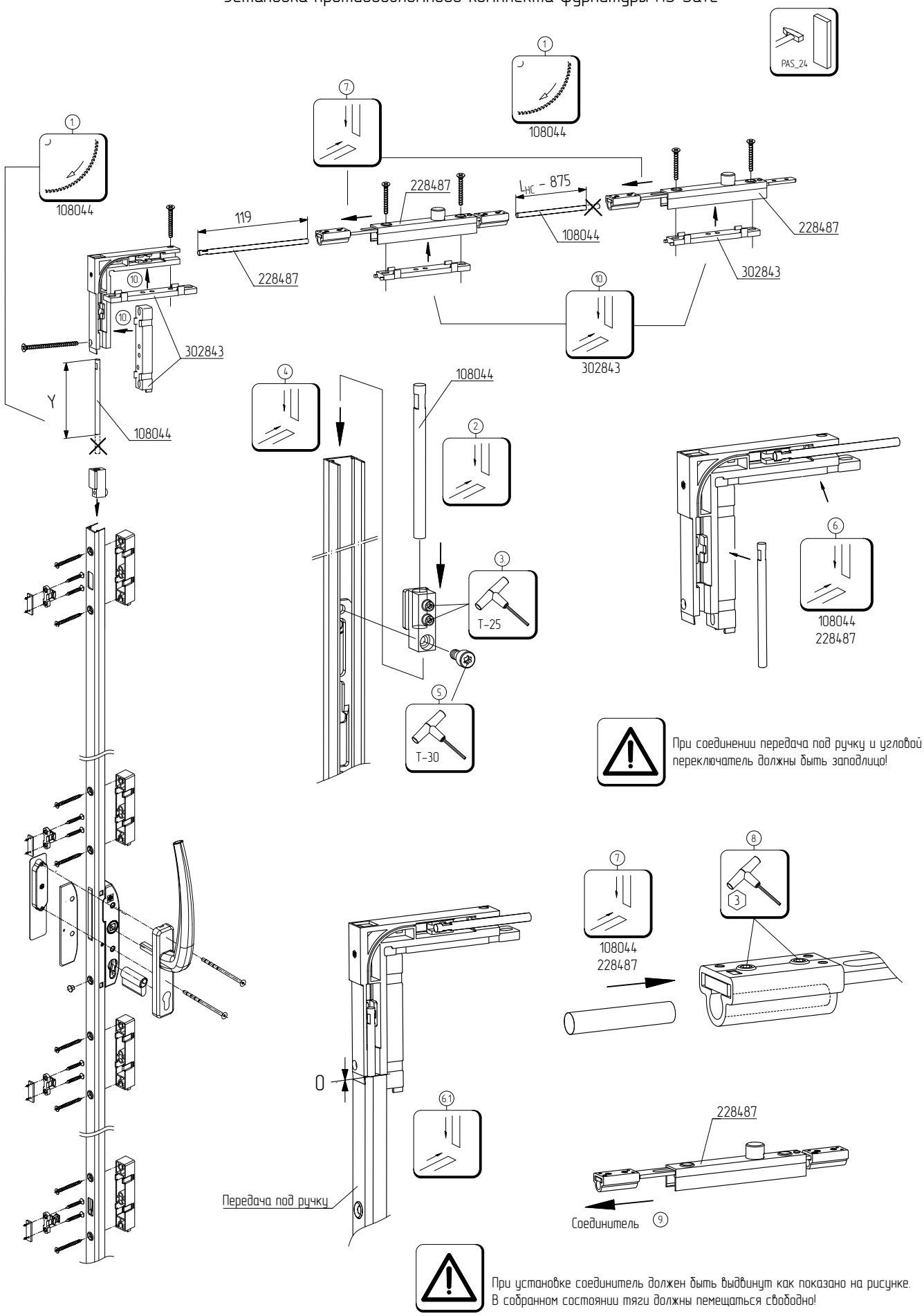

При соединении передача под ручку и угловой переключатель должны быть заподлицо!

При установке соединитель должен быть выдвинут как показано на рисунке. В собранном состоянии тяги должны перемещаться свободно!