Установка односторонней ручки на пассивную створку

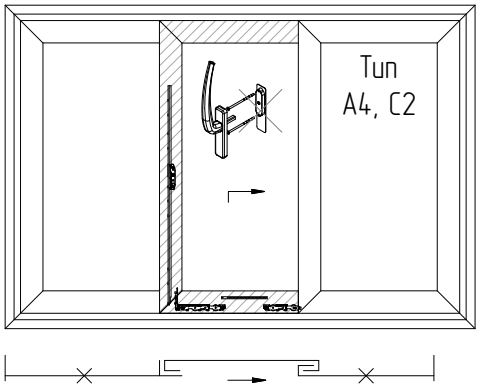

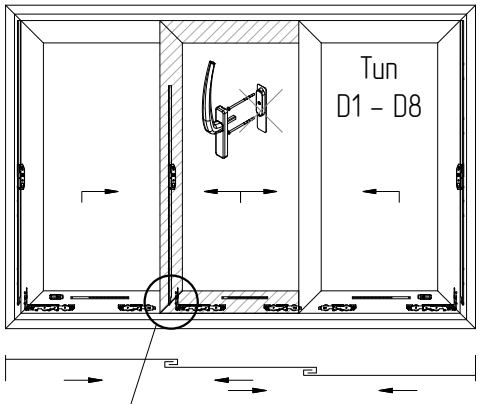

Дополнительная обработка AYPC.SL160.0901 и AYPC.SL160.0916 из комплекта AYPC.SL160.0940

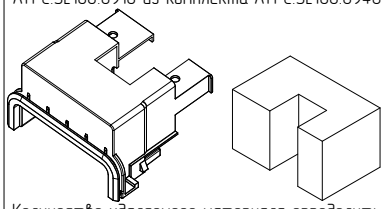

Количество удаляемого материала определить по месту

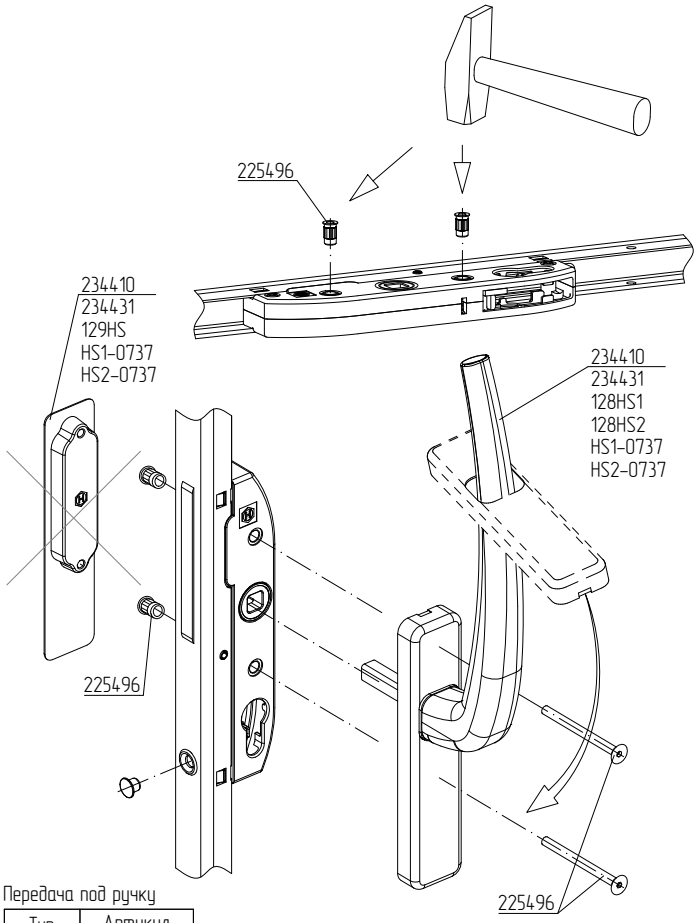

Передача под ручку

Тип	Артикул
Gr.180	184307
Gr.210	184313
Gr.240	184313
Gr.270	184325

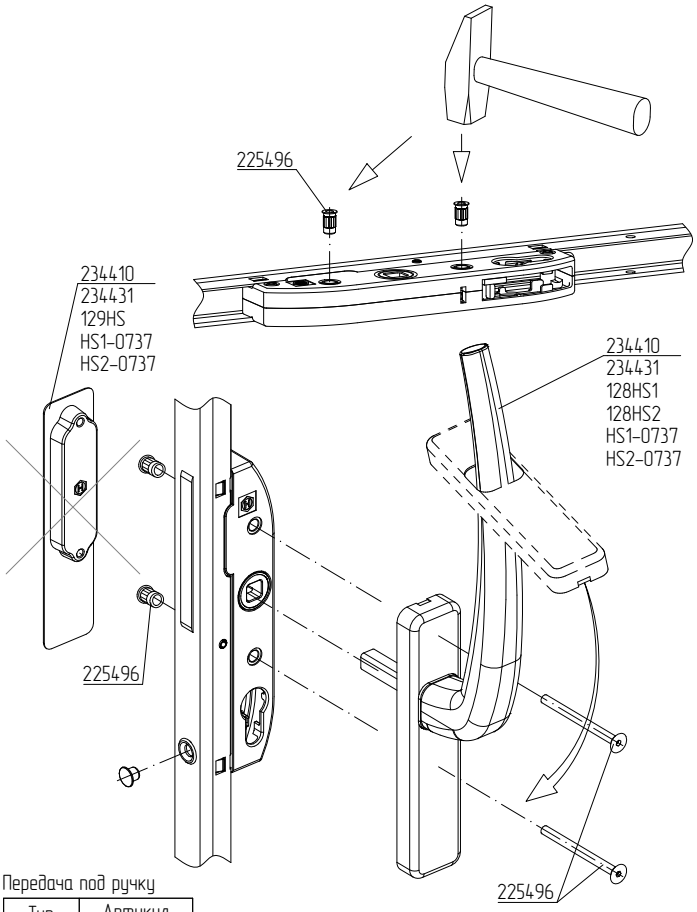

Передача под ручку

Тип	Артикул
Gr.180	184307
Gr.210	184313