Обработка дренажных отверстий в профилях рамы AYPC.SL160.0101, Lнр>6500мм

Вид снаружи

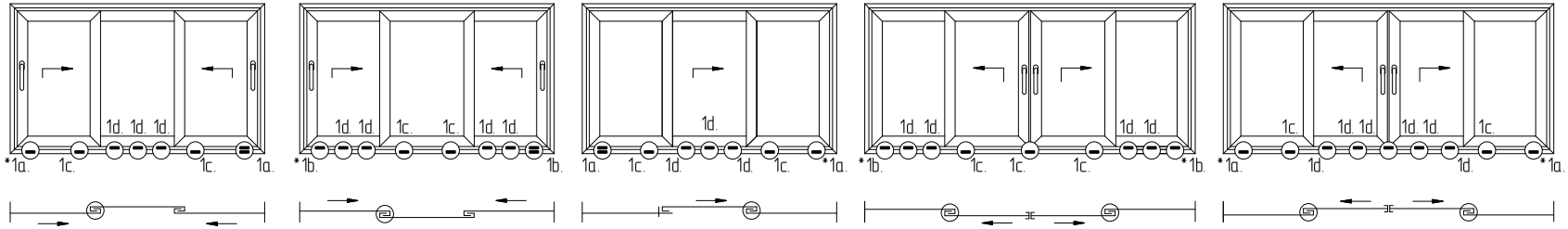

*1a

Обработку "B" не делать. Заглушку AYPC.SL160.0929 не устанавливать

*1b

Обработку "A" не делать. Заглушку AYPC.C48.0919M-01/ AYPC.100P1850 не устанавливать

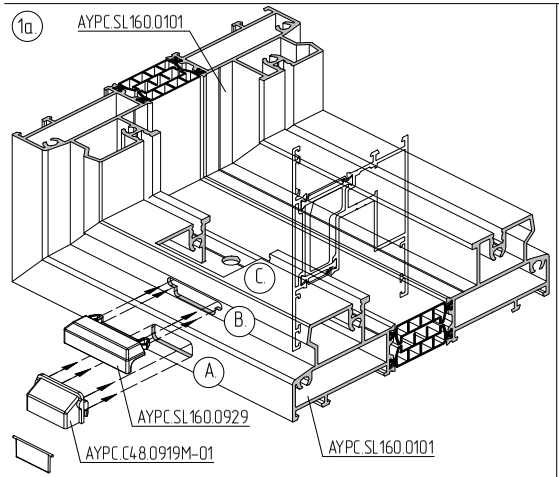

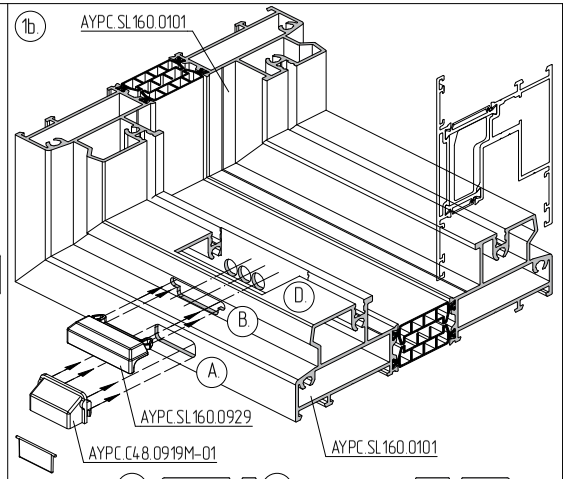

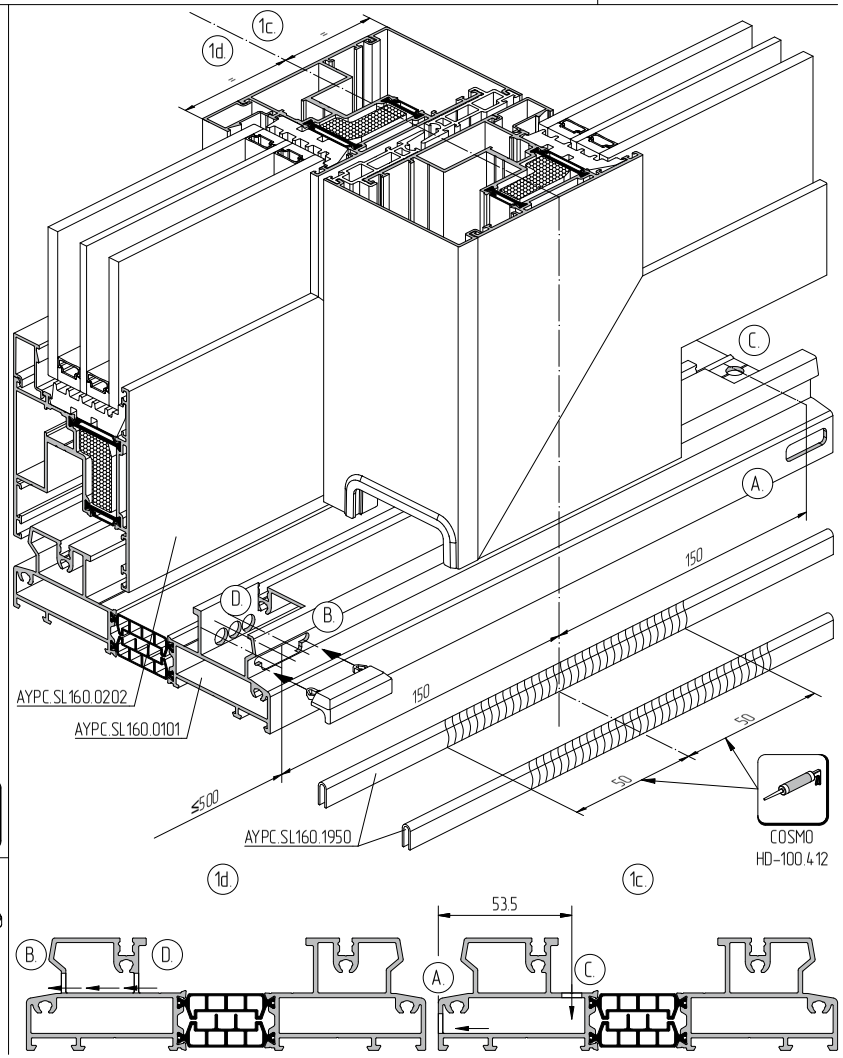

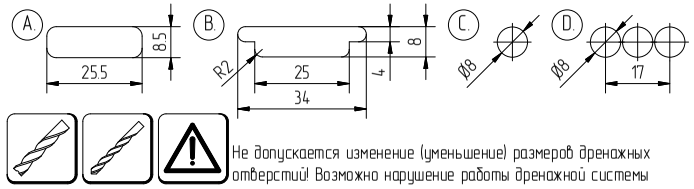
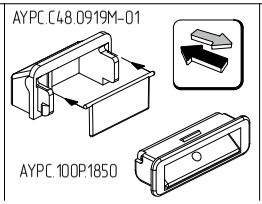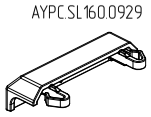
Не допускается изменение (уменьшение) размеров дренажных отверстий! Возможно нарушение работы дренажной системы