Схема обработки профиля адаптера AYPC.SL160.0501

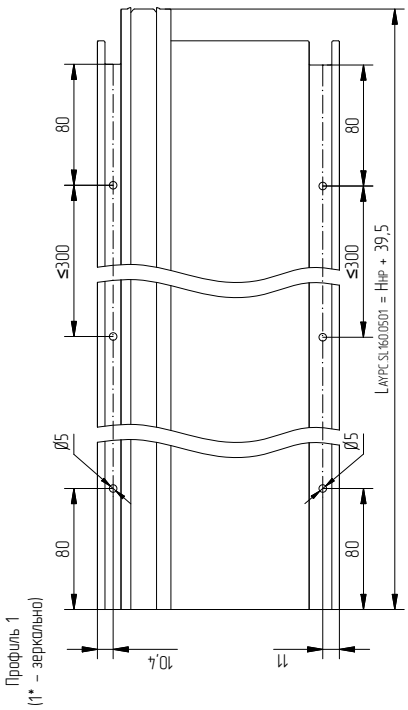

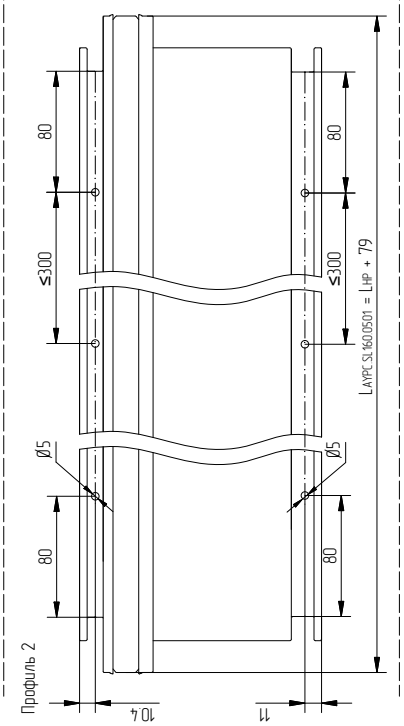

Схема обработки профиля адаптера AYPC.SL160.0501 и профиля рамы под установку винтов самонарезающих 4,8x16-A2ISO14585

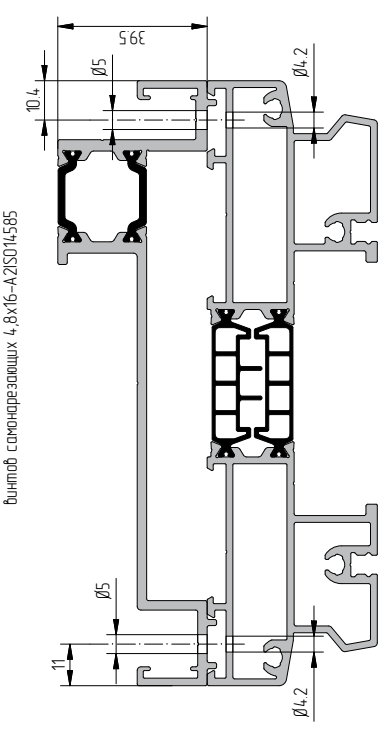

Схема сборки профиля адаптера AYPC.SL160.0501

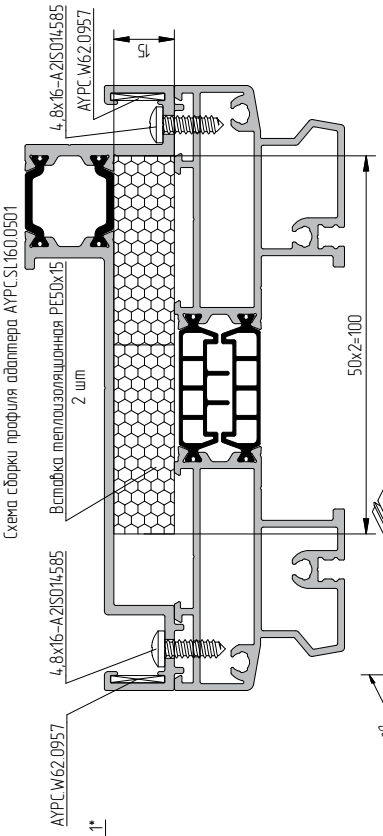
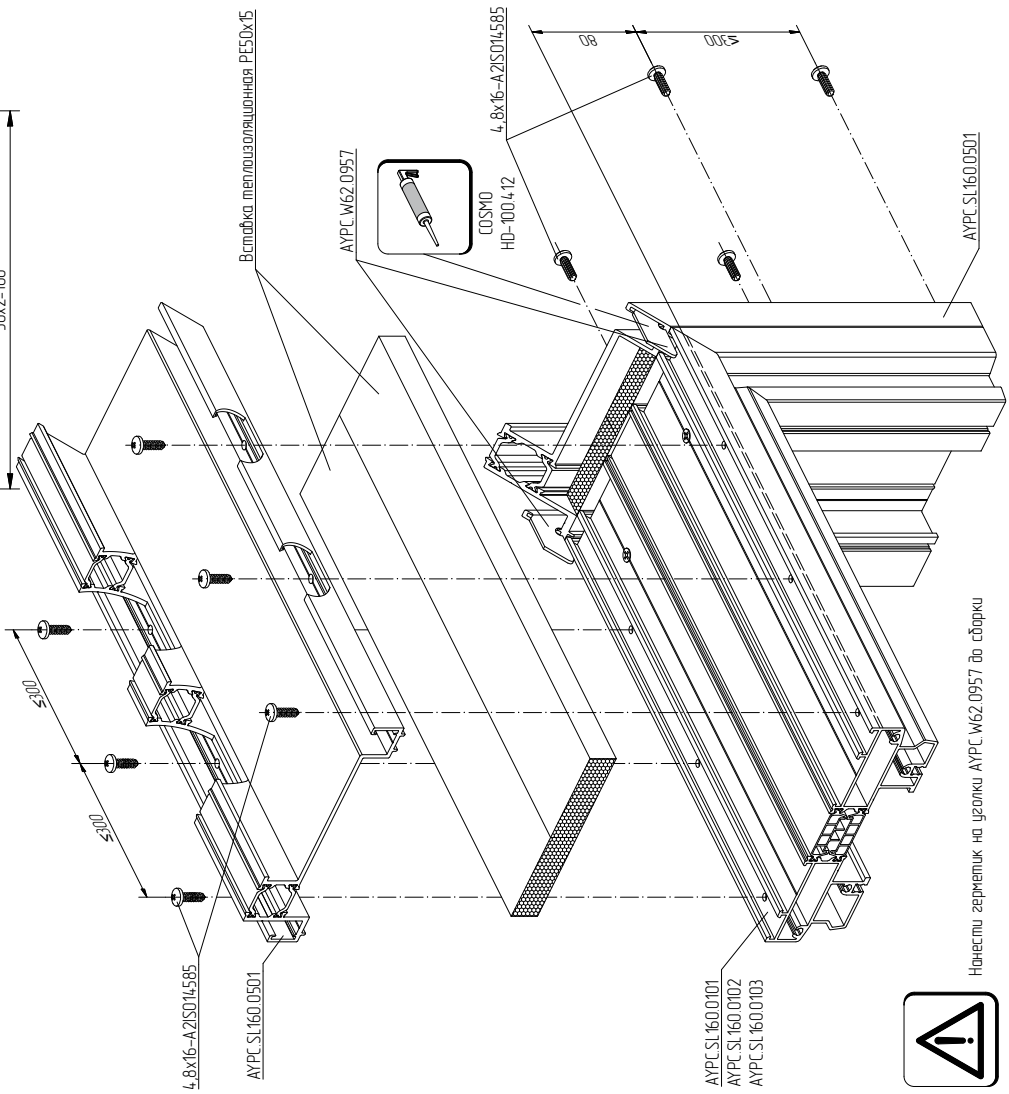
Схема обработки и сборки профиля адаптера AYPC.SL160.0501