Схемы обработки и установки профилей усилителя AYPC.SL160.0701, AYPC.SL160.0702 и AYPC.C43.0706

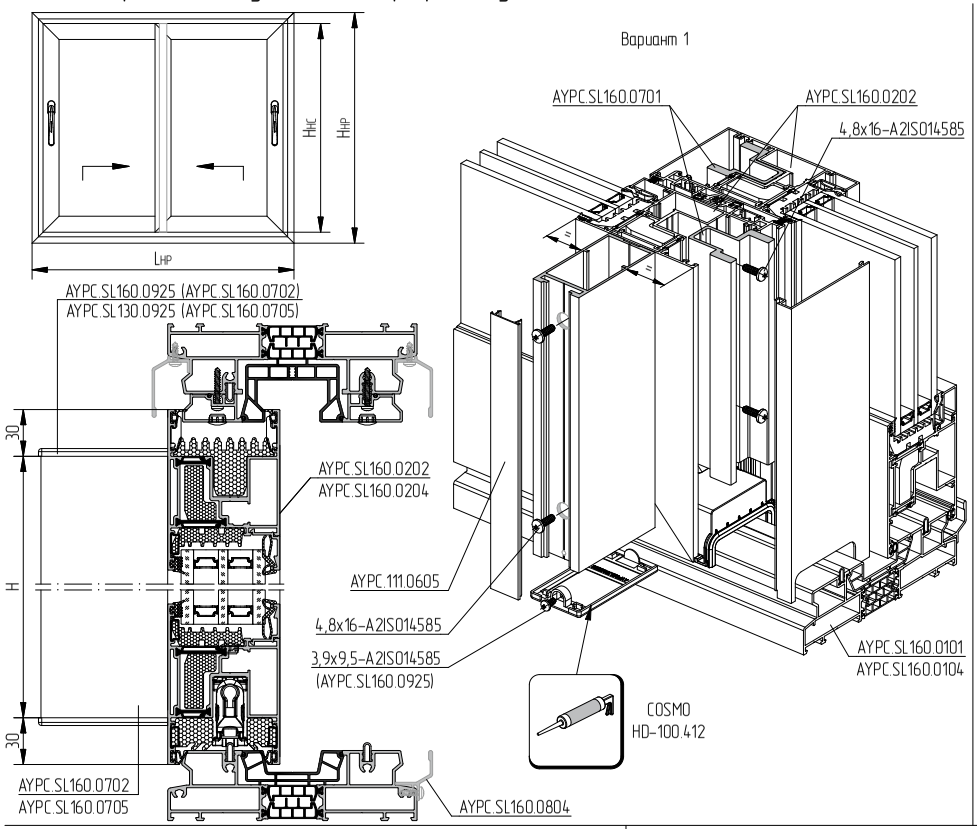

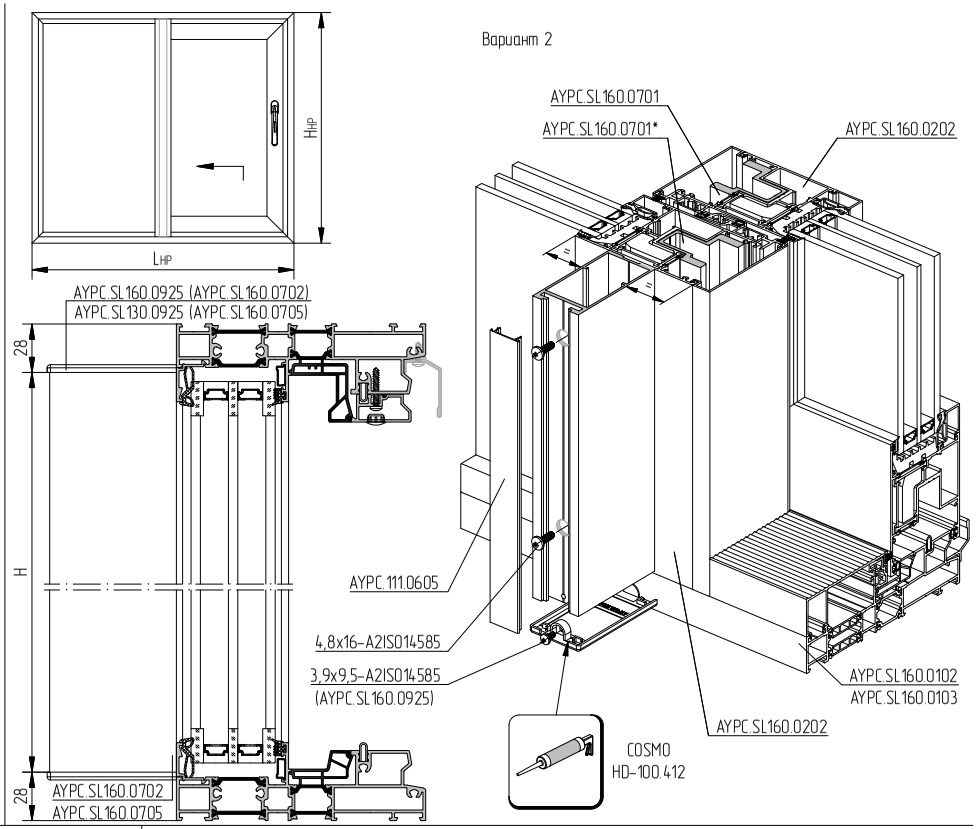

Схема обработки профиля усилителя AYPC.SL160.0701

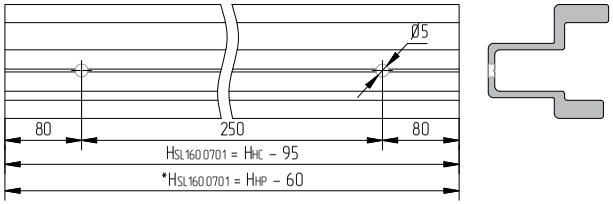

Схема обработки профиля усилителя AYPC.C43.0706

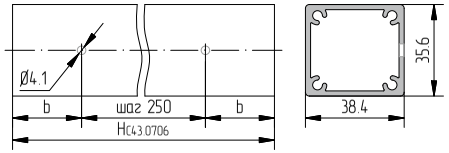

При требуемой длинне C43.0706 > 3250мм, профиль не стыковать – установить в SL160.0702 с одинаковым отступом от торцев

Вариант 3

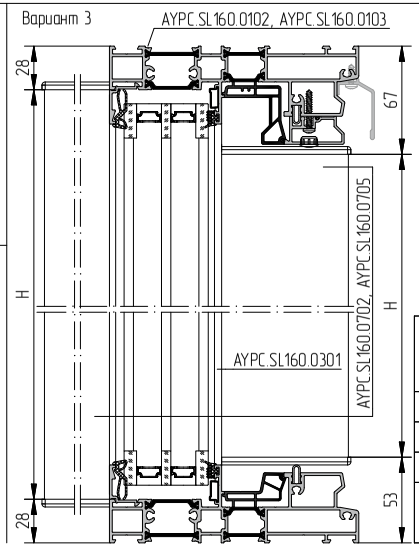

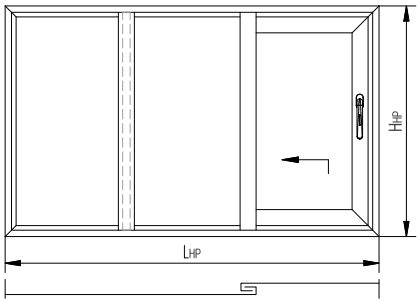

Таблица размеров для обработки профиля усилителя AYPC.SL160.0702, AYPC.SL160.0705 в зависимости от варианта исполнения конструкции

Вариант	H, мм	a, мм	HC43.0706, мм	b, мм
1	Hнс – 60	40	HSL160.0702, мм	a+20
2	Hнр – 56	50		
3	Hнр – 120	30		
	Hнр – 56	50		

1–1 AYPC.SL160.0702

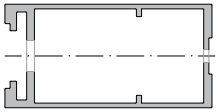

1–1 AYPC.SL160.0705

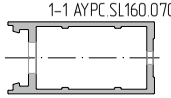

При применении профиля AYPC.C43.0706 обработку Ø12 произвести совместно.

Схема обработки профиля усилителя AYPC.SL160.0702, AYPC.SL160.0705

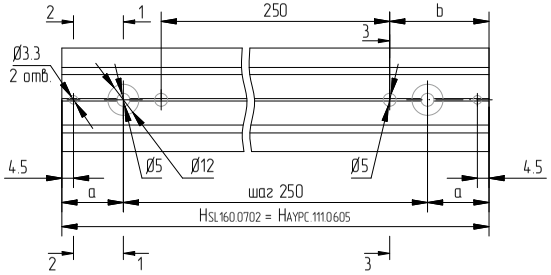

2–2

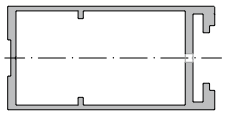
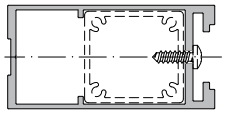
3–3
(AYPC.C43.0706)