Установка профилей водоотвода на раму AYPC.SL160.0102 и AYPC.SL160.0103

Вид снаружи, для всех исполнений

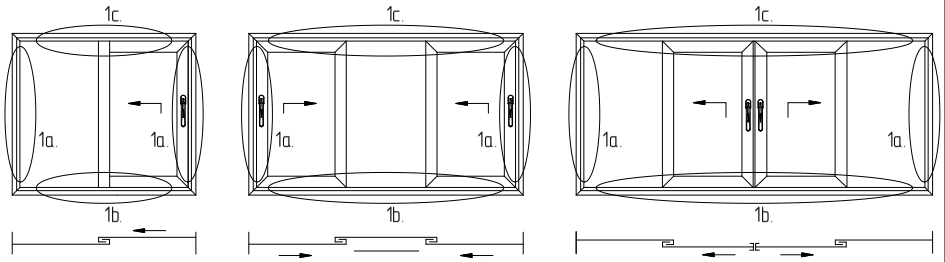

1. Обработка профилей водоотвода AYPC.SL160.0922 и AYPC.SL160.0923

Обработка профилей водоотвода AYPC.SL160.0923

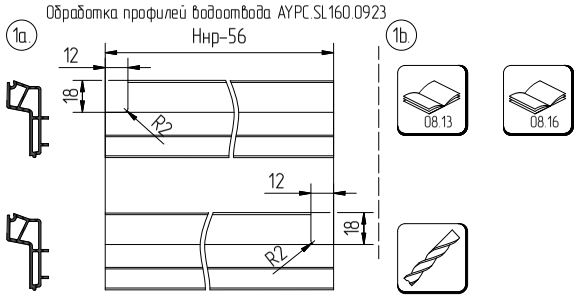

Обработка профиля водоотвода AYPC.SL160.0922

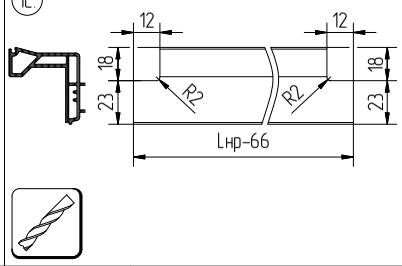

1.2 Обработка инъекционных отверстий

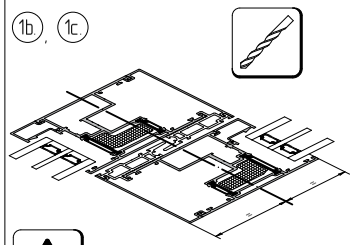

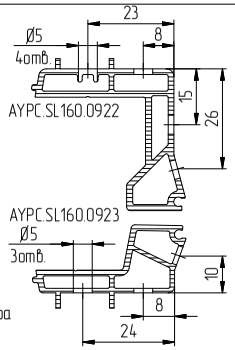

Обработку произвести вдоль оси симметрии притвора соседних створок

2.1 Герметизация внутренних камер профилей водоотвода

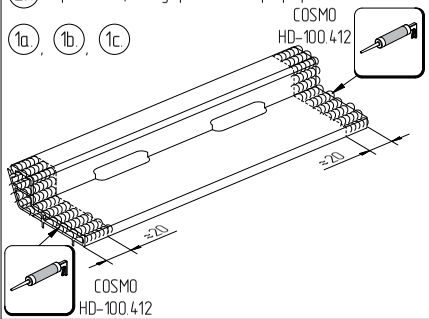

2.2 Герметизация внутренних камер профилей водоотвода, см. п.1.2

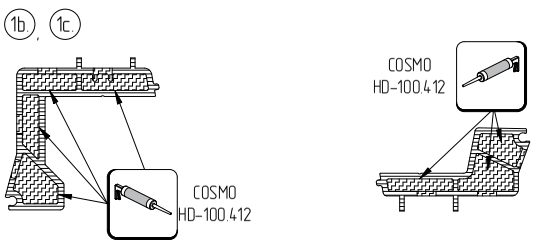

3. Установка уплотнительного шнура AYPC.SL160.0948

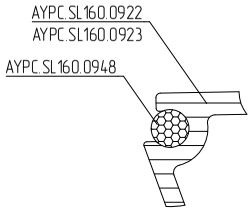

4. Герметизация профилей рамы на стыке углового соединения и вдоль оси симметрии притвора соседних створок. Установка AYPC.SL160.0923

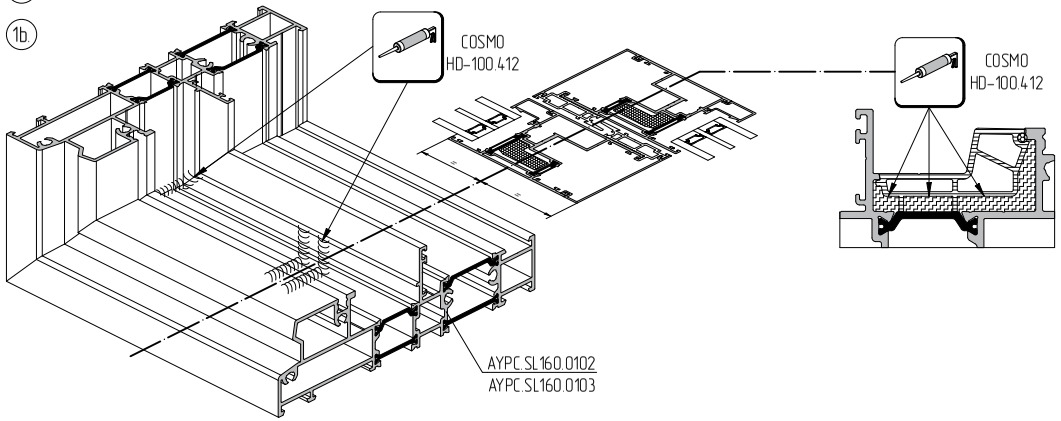

5.1 Герметизация рамы перед установкой профилей водоотвода AYPC.SL160.0923

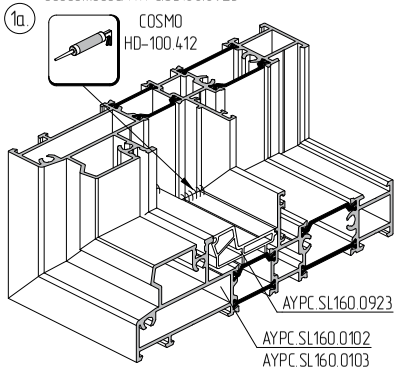

5.2 Установка вертикальных профилей водоотвода AYPC.SL160.0923

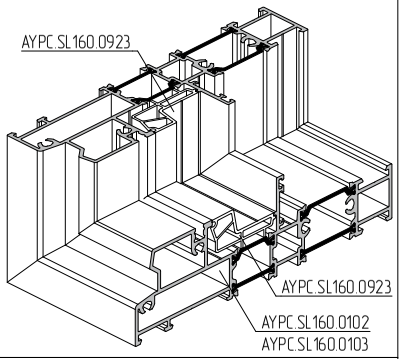

6.1 Герметизация профилей рамы вдоль оси симметрии притвора, соседних створок, дополнительно см. п.4

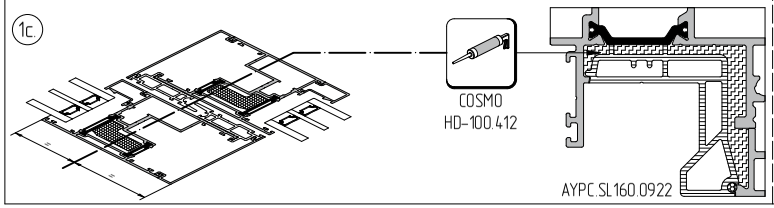

6.2 Установка профиля водоотвода AYPC.SL160.0921

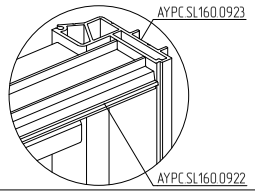
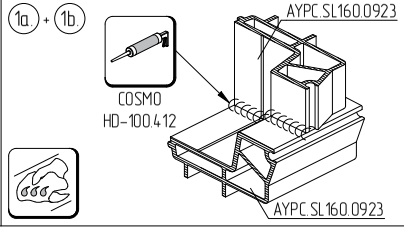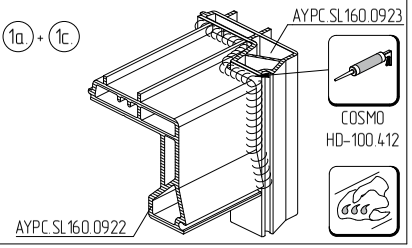
7. После установки всех профилей водоотвода на угловые стыки нанести черный герметик – излишки удалить формируя плавный переход