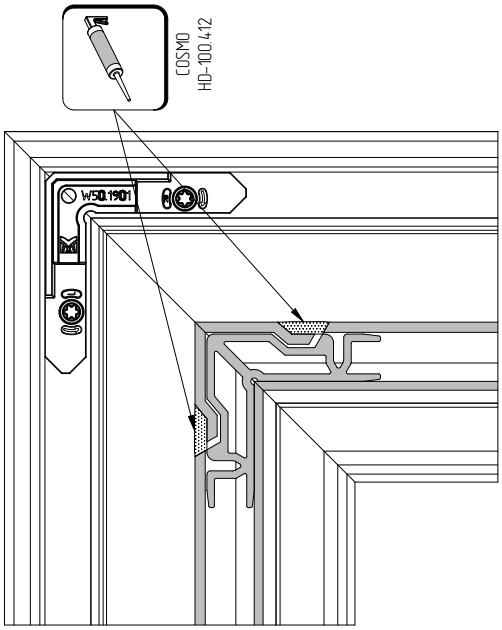

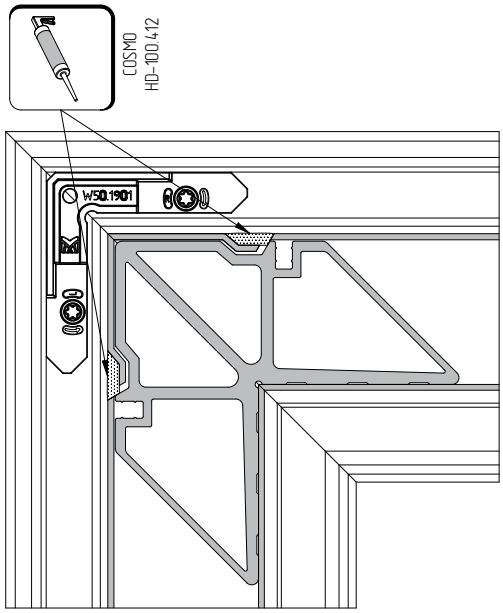

Обработка профилей створки для углового соединения методом обжима

Перед обработкой убедиться в возможностях обжимного станка.
При невозможности обжима - закладную стянуть саморезом.

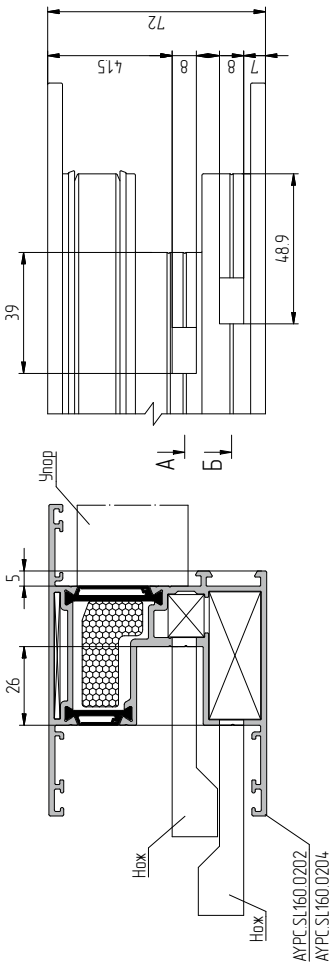

А–А

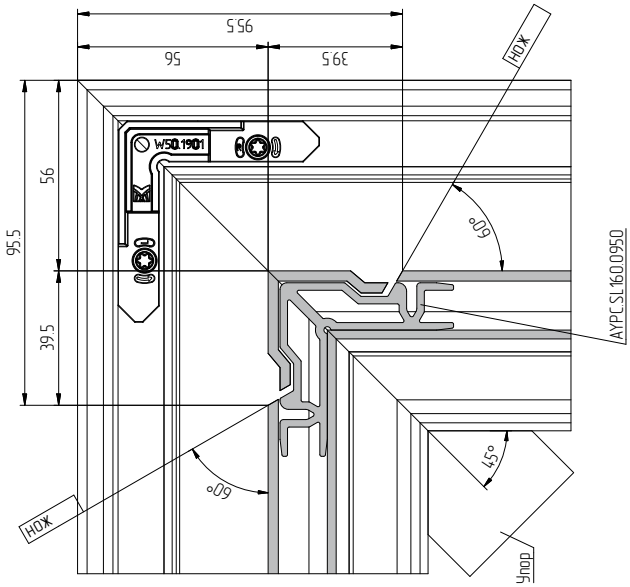

Б–Б

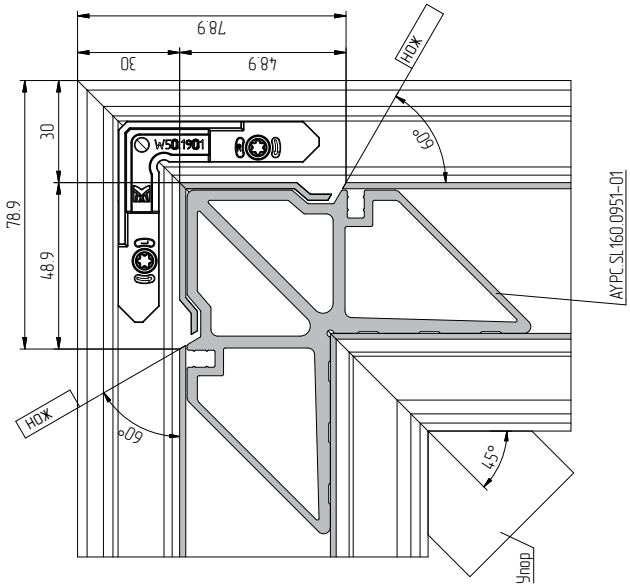

Упор показан схематично и зависит от применяемого оборудования