Обработка профилей рамы для углового соединения при помощи угловой закладной Giesse 00336

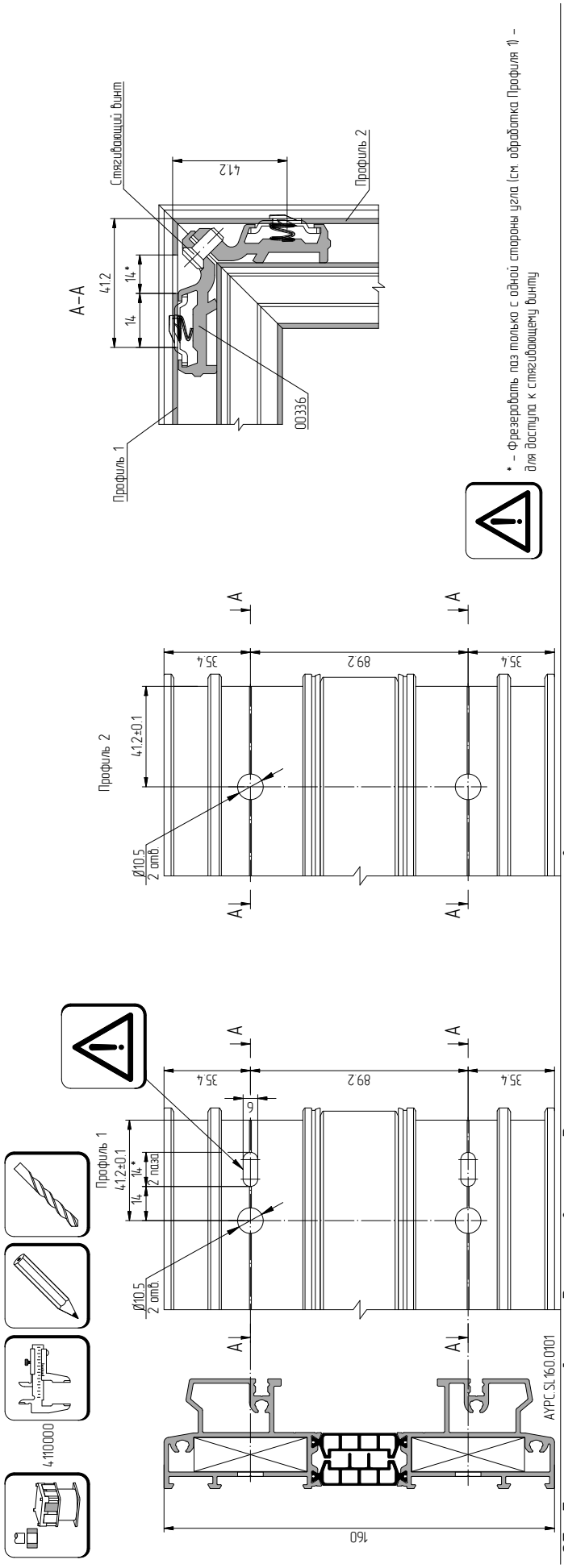
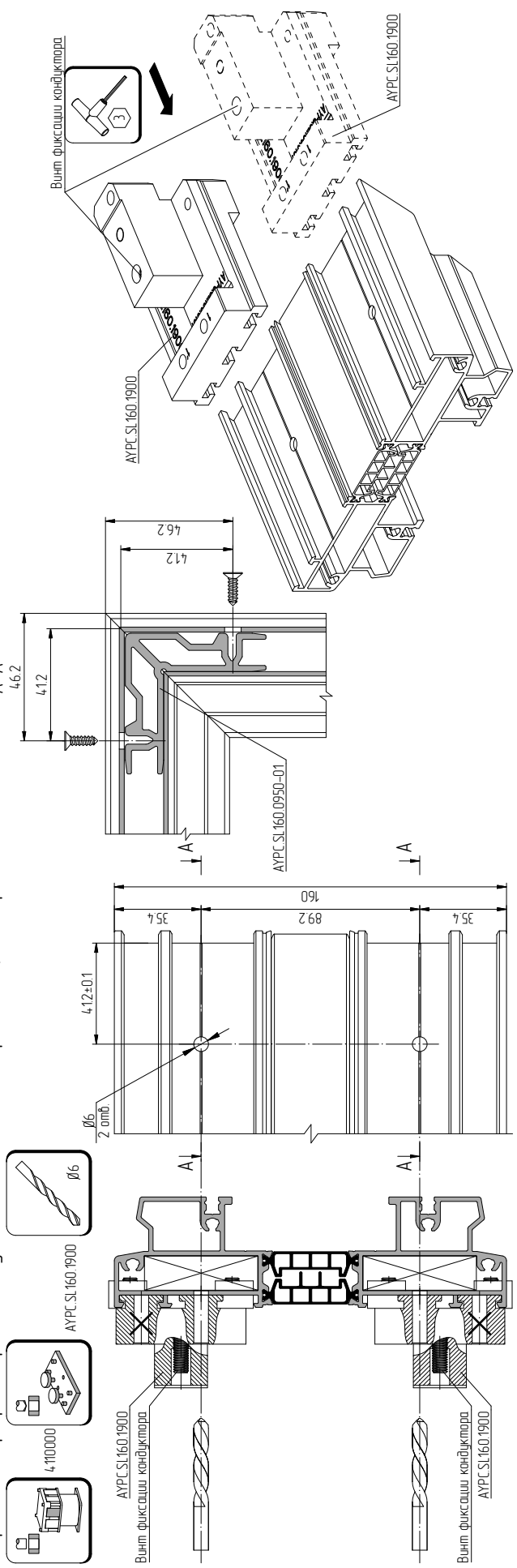
Обработка профилей рамы для углового соединения при помощи саморезов