5-5 H1/L1≤ 2,5

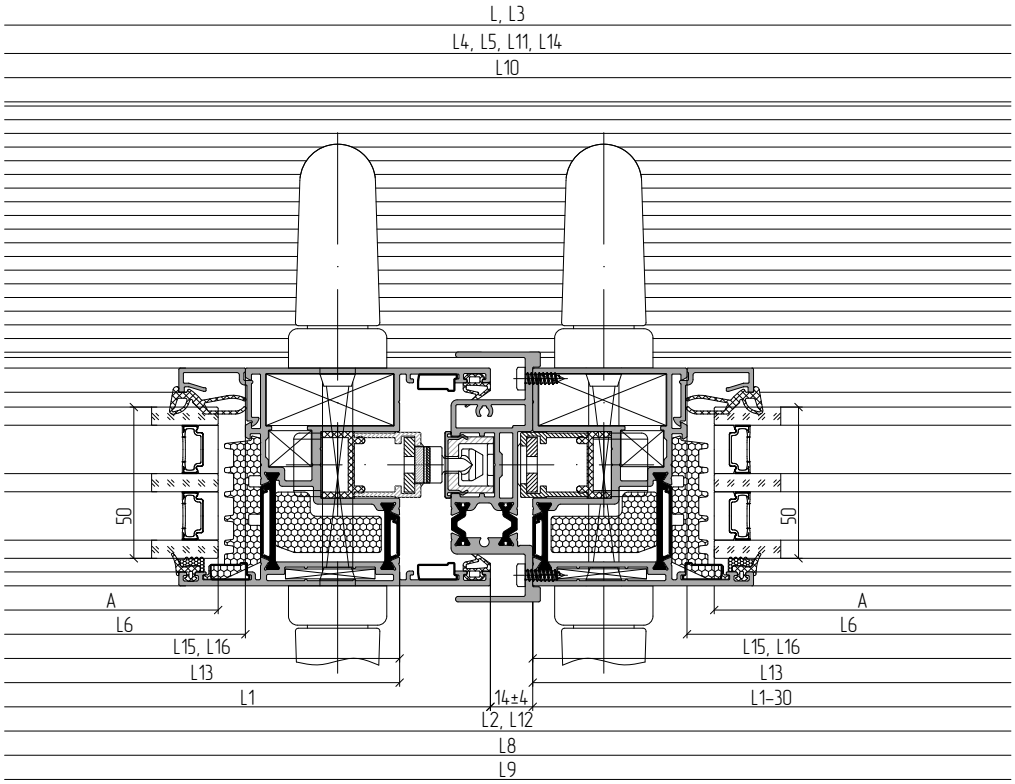
L, L3
L4, L5, L11, L14
L10
50
50
A
L6
L15, L16
L13
L1
14±4
L2, L12
L8
L9
A
L6
L15, L16
L13
L1-30

5-5

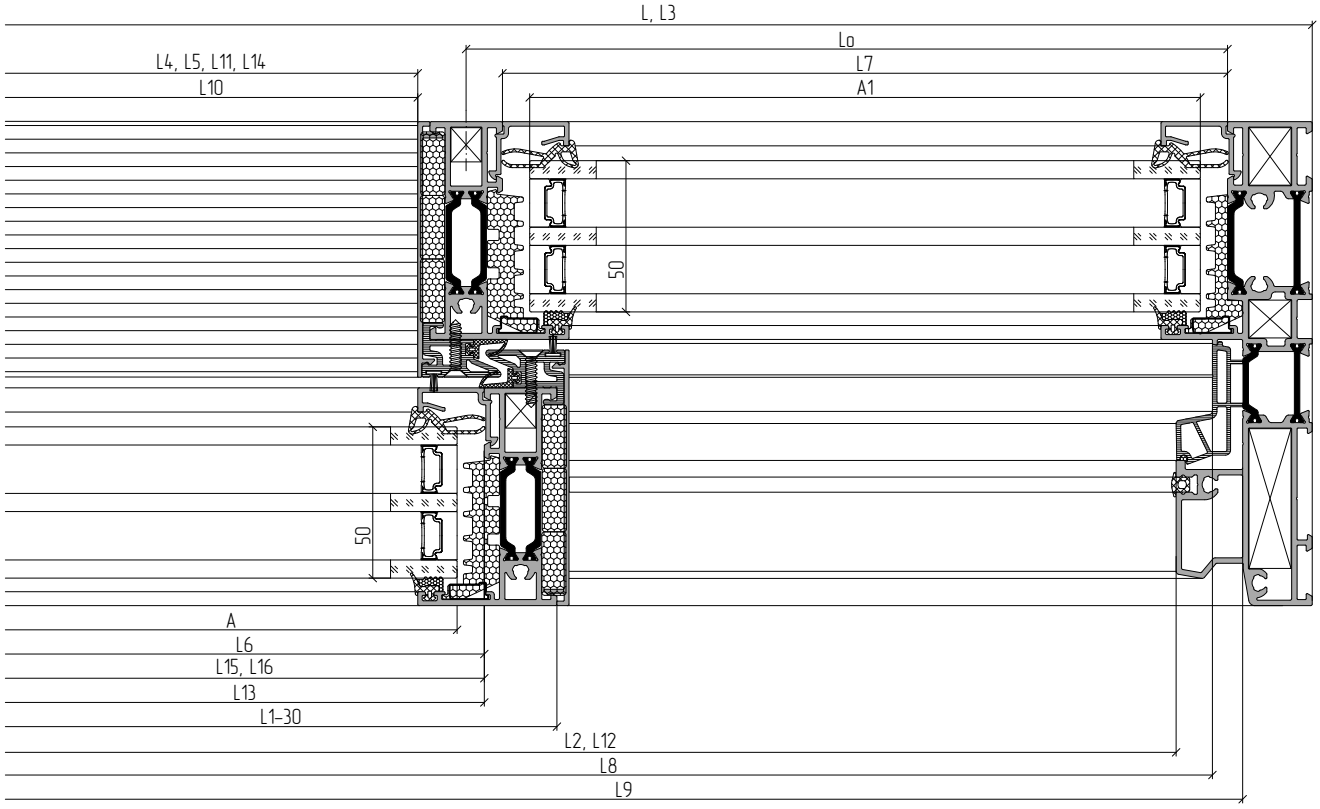
L, L3
L4, L5, L11, L14
L10
Lo
L7
A1
50
50
A
L6
L15, L16
L13
L1-30
L2, L12
L8
L9