Пример расчета подъемно-раздвижной конструкции. Тип В3

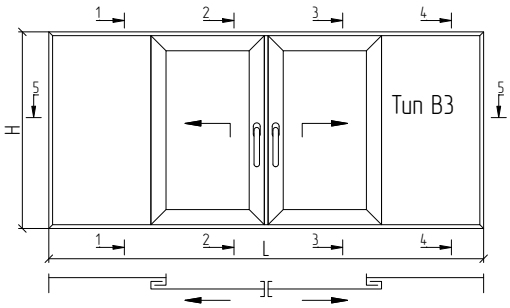

H1/L1≤ 2,5

1-1

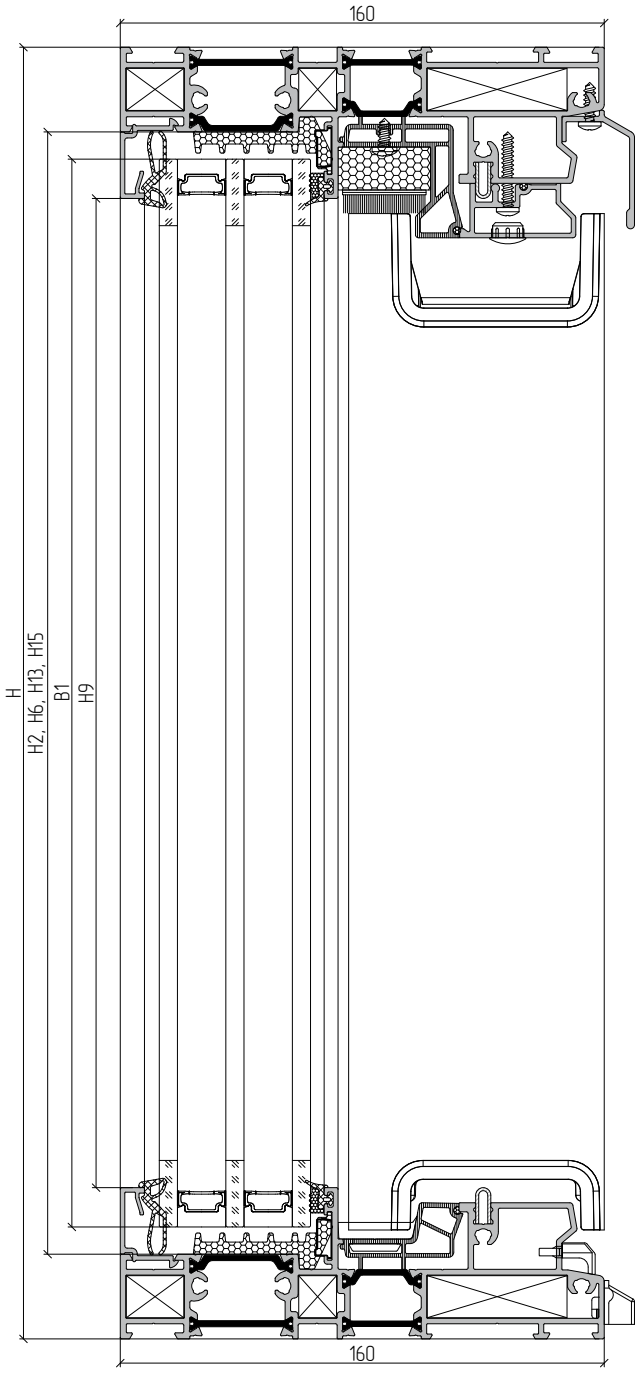
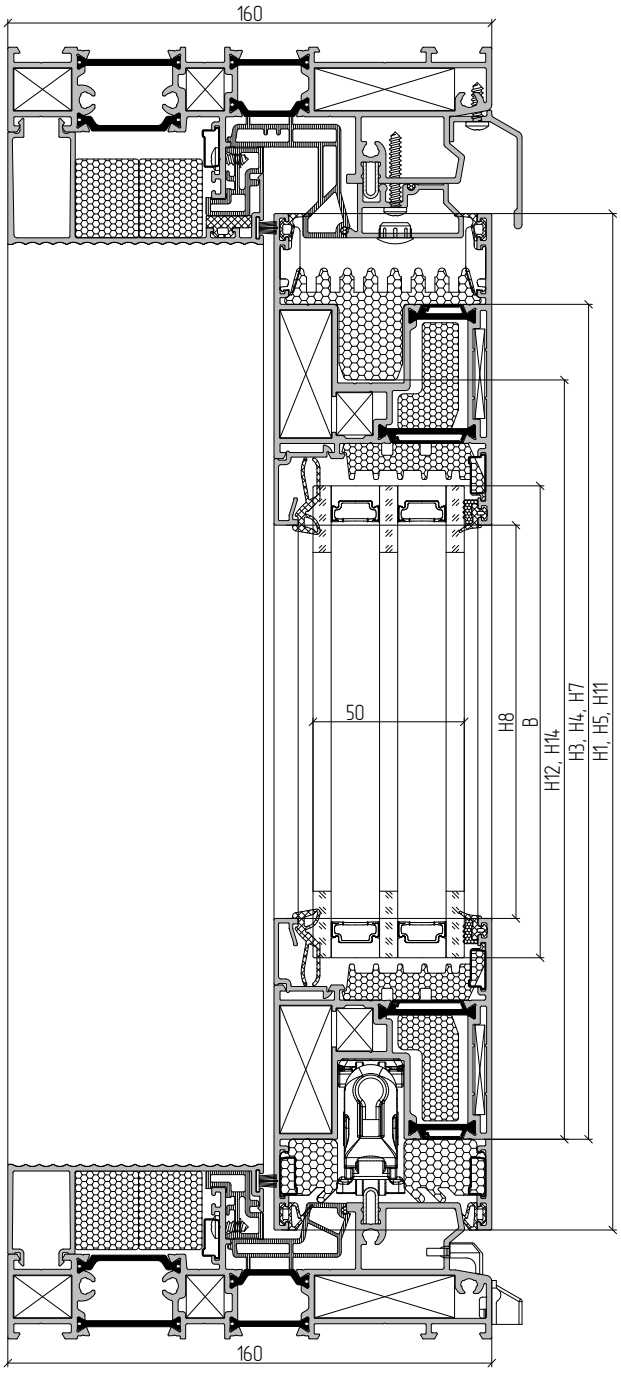
2-2