H1/L1≤ 2,5
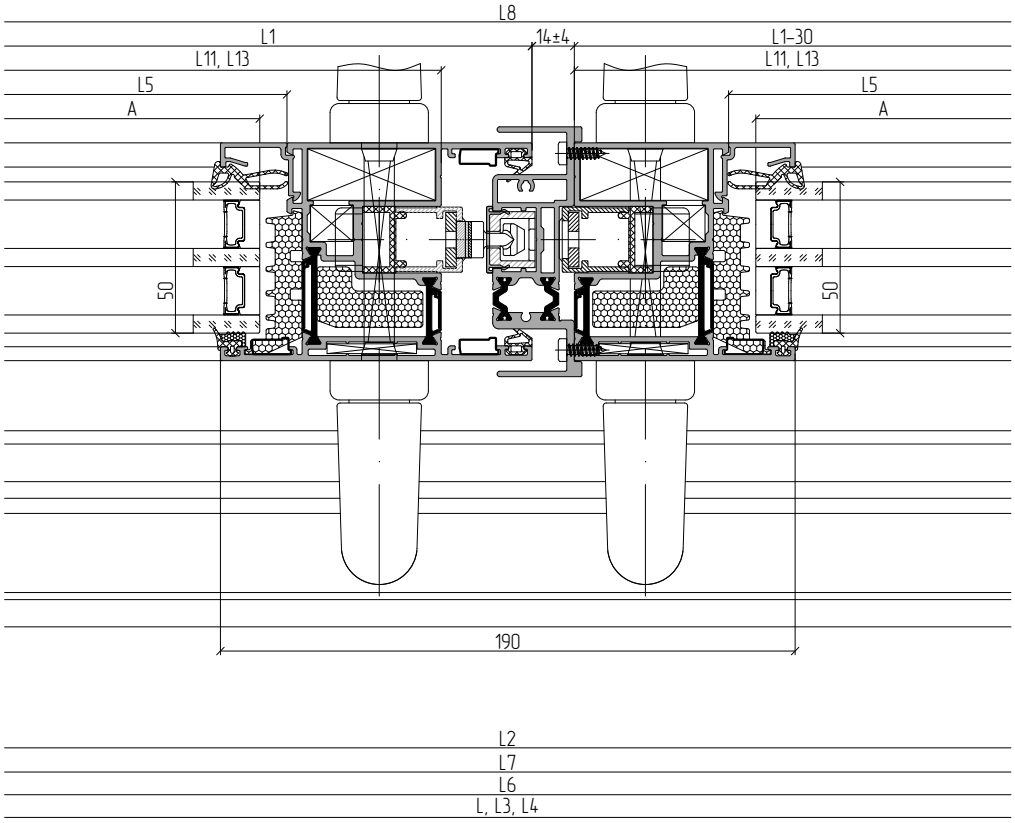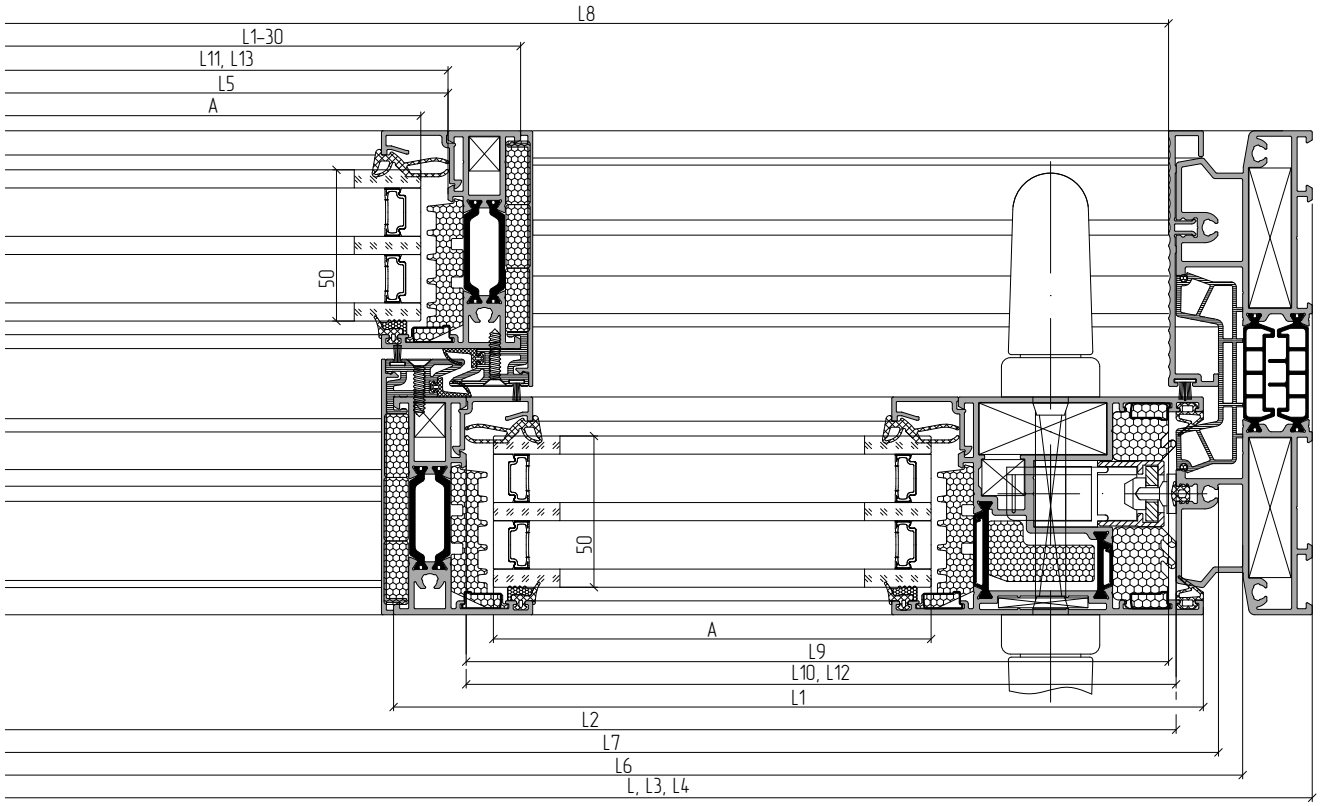
Горизонтальные сечения