Масштаб 1:2

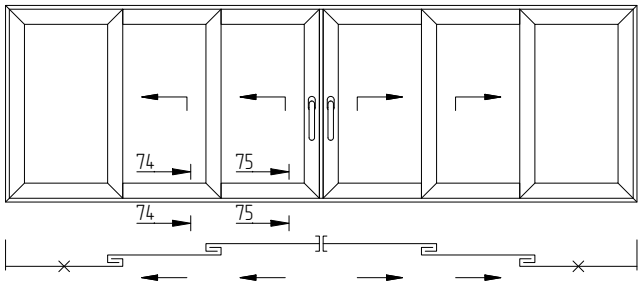

74-74

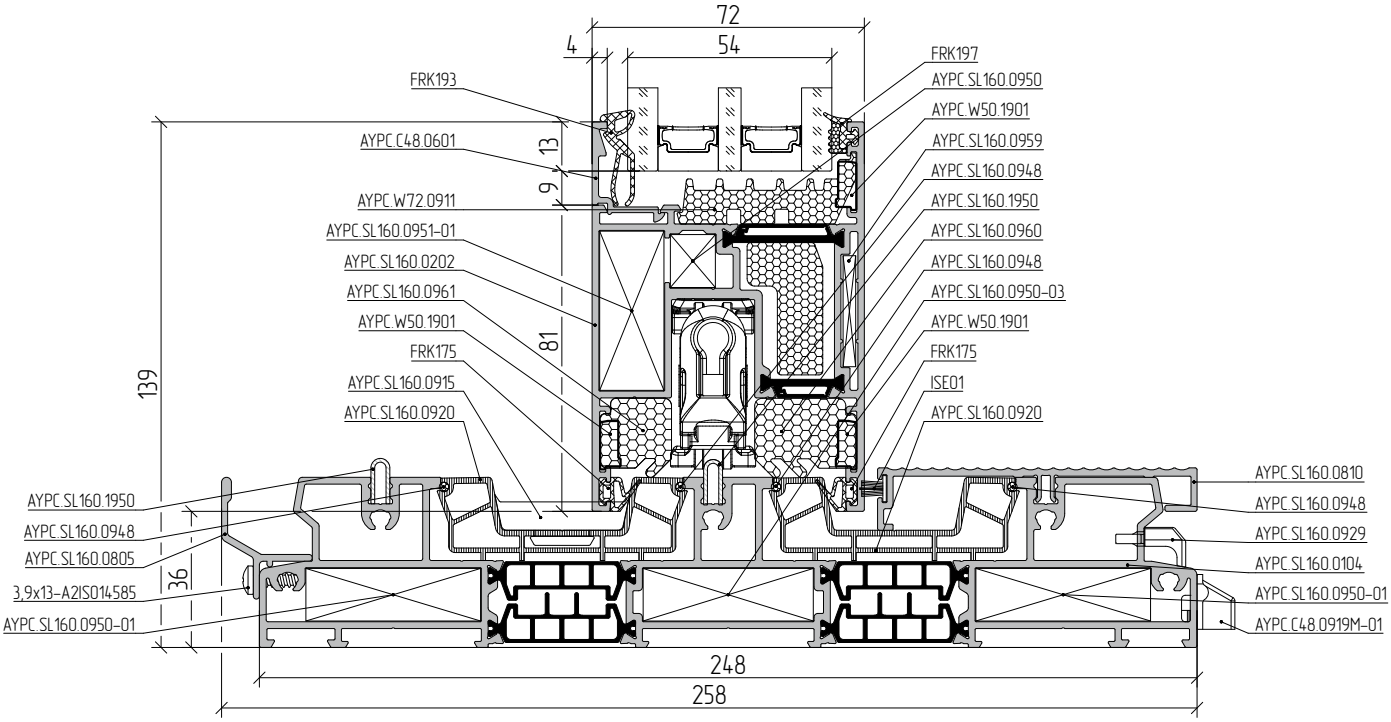
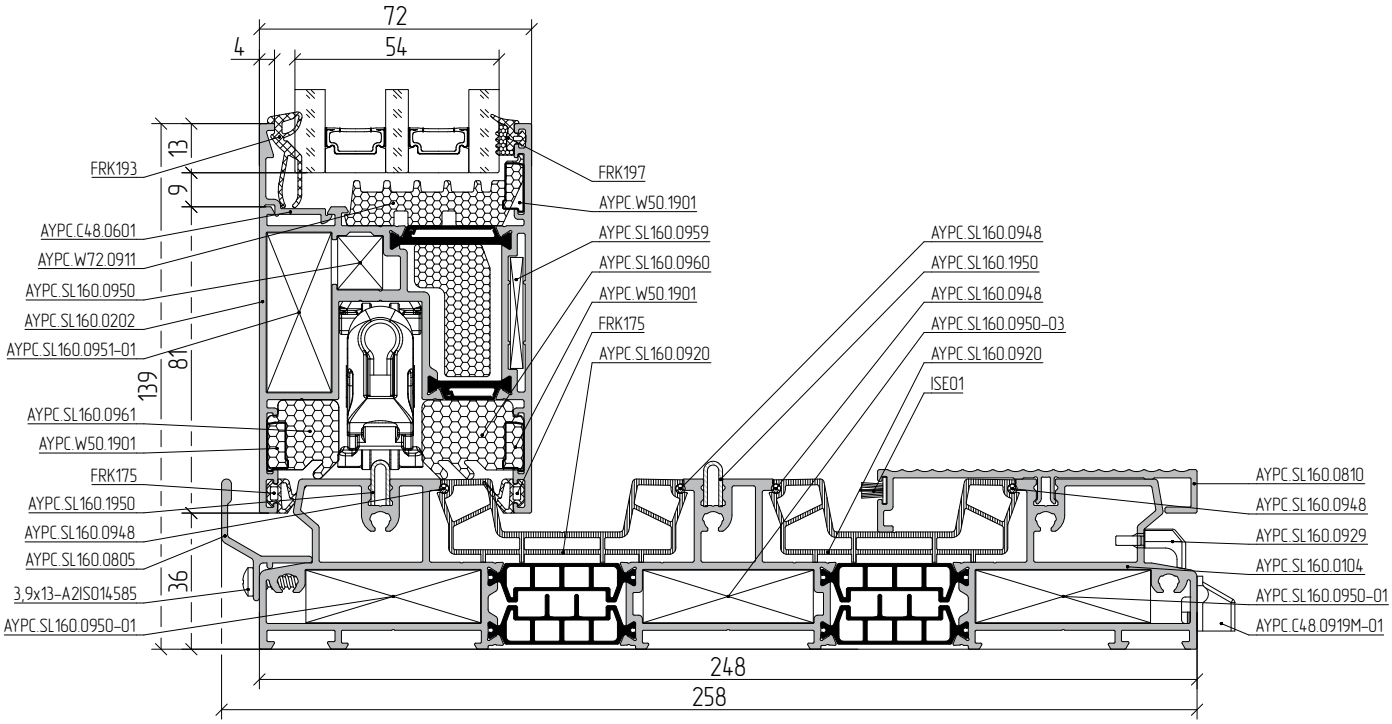
75-75