Масштаб 1:2

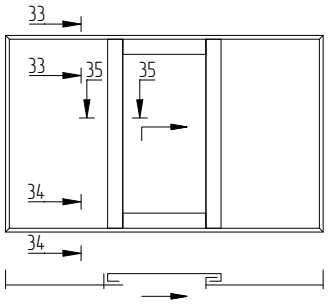

33–33

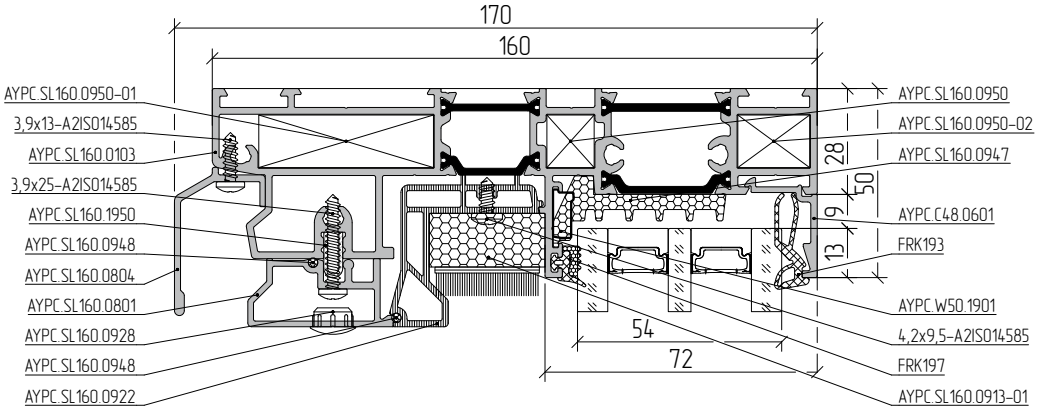

34–34

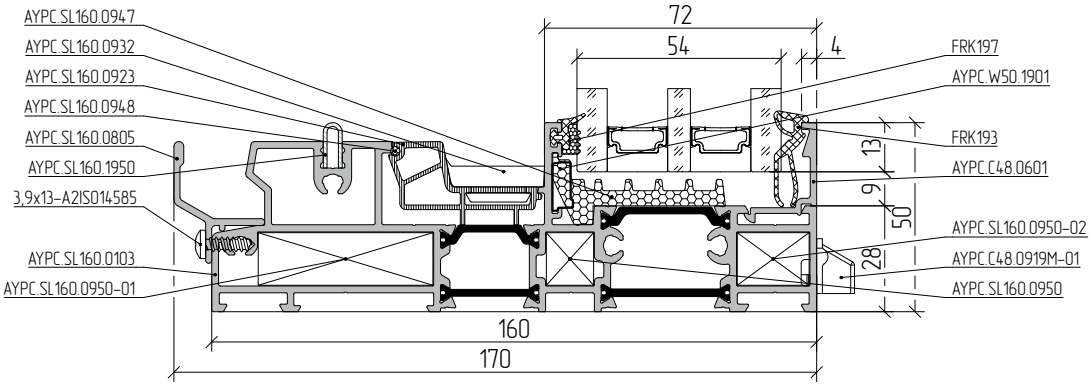
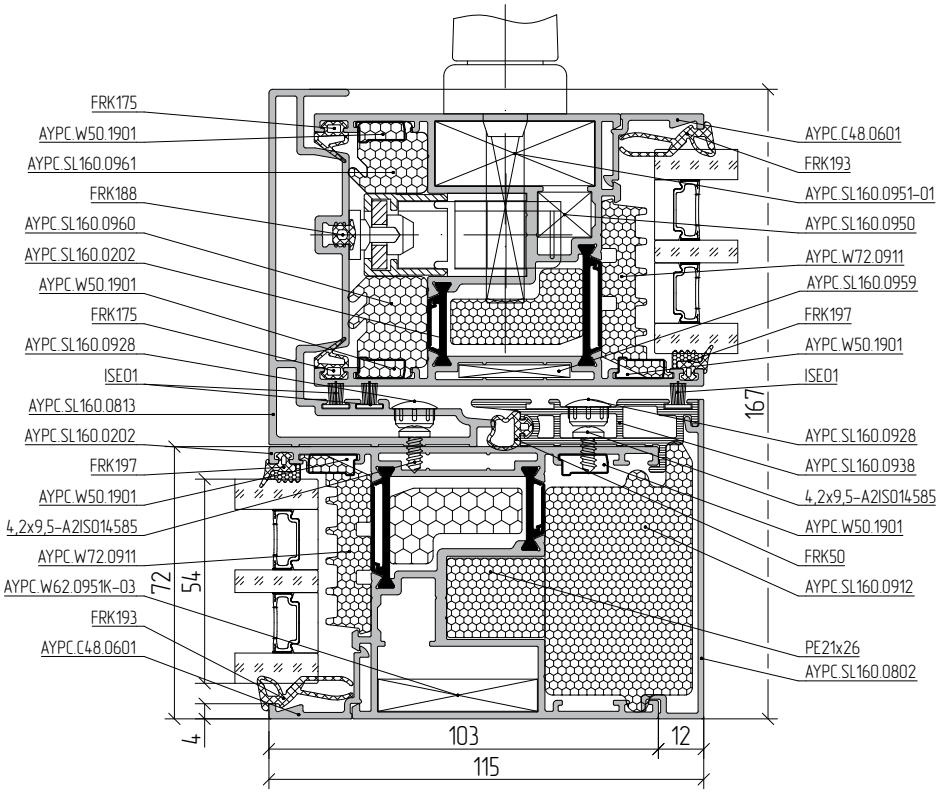
35–35