Обработка профилей

Установка профиля соединителя AYPC.BF73.0816

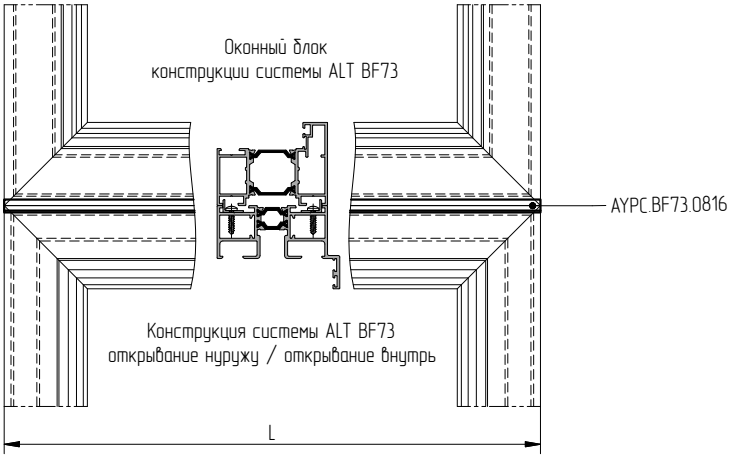

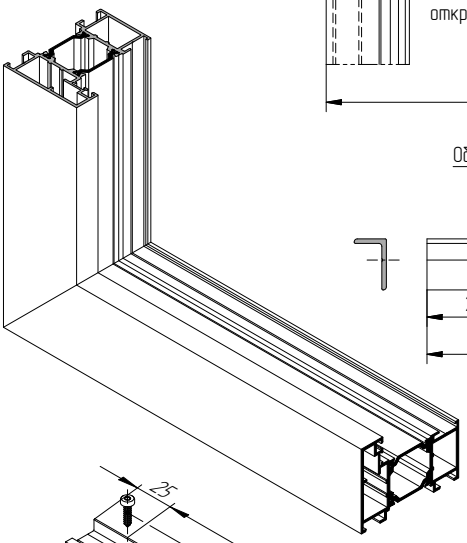

Обработка профиля AYPC.BF73.0816

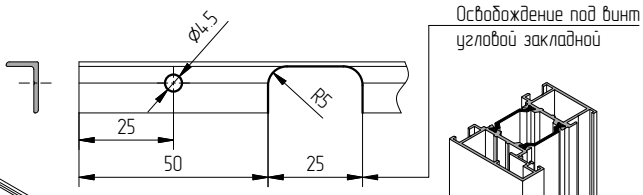

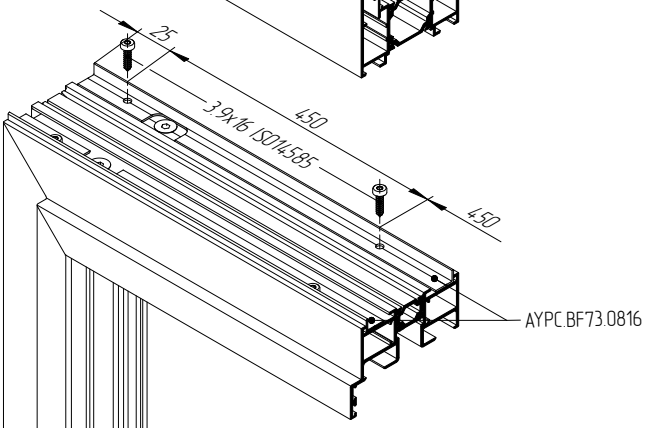

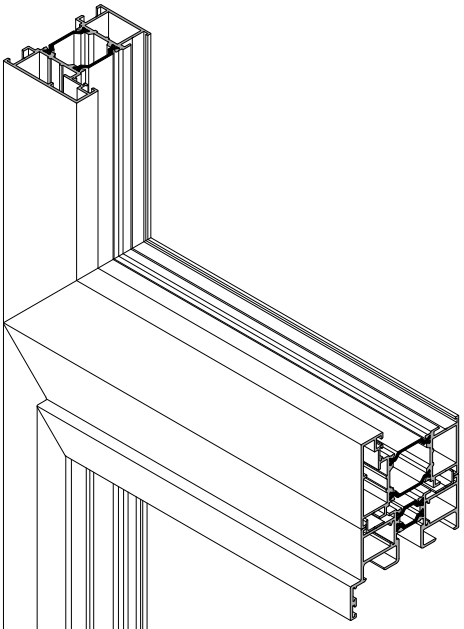

Примечание:
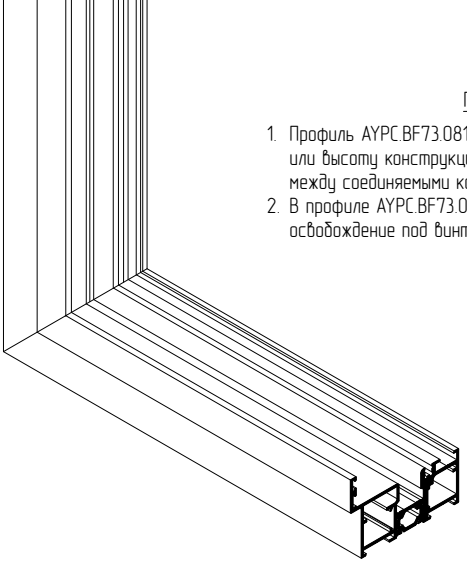
1. Профиль AYPC.BF73.0816 устанавливается на всю длину или высоту конструкции, чтобы исключить продувание между соединяемыми конструкциями.
2. В профиле AYPC.BF73.0816 необходимо сделать освобождение под винт угловой закладной.