Сборка соединений типа "Т"

Сборка и обработка профиля импоста AYPC.BF73.0301

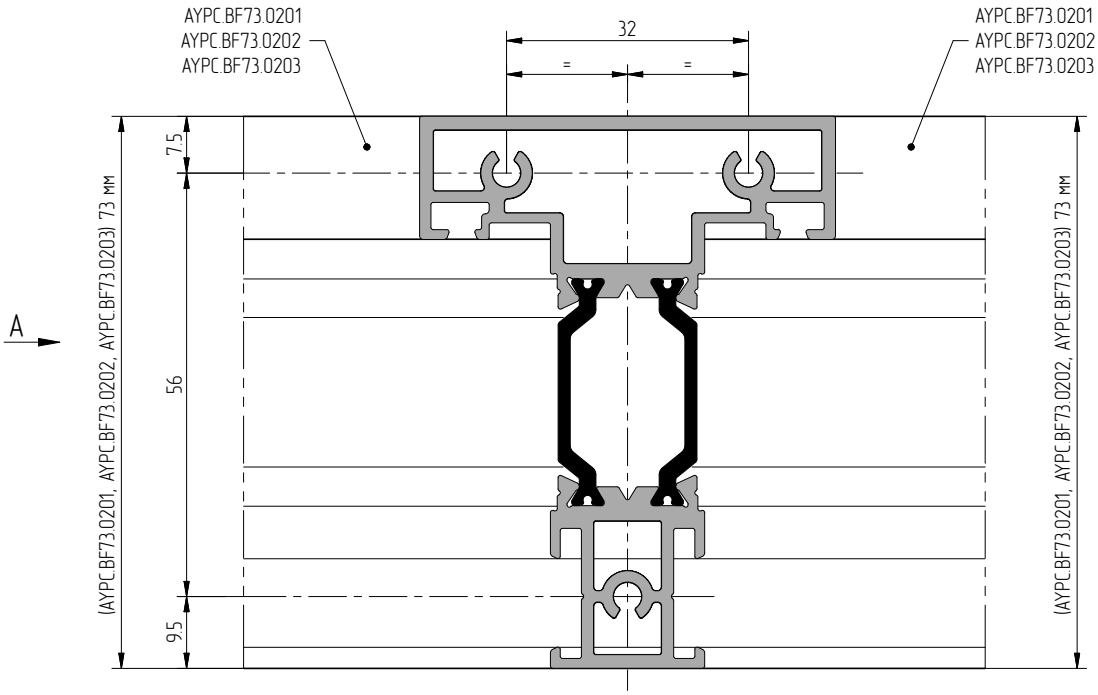

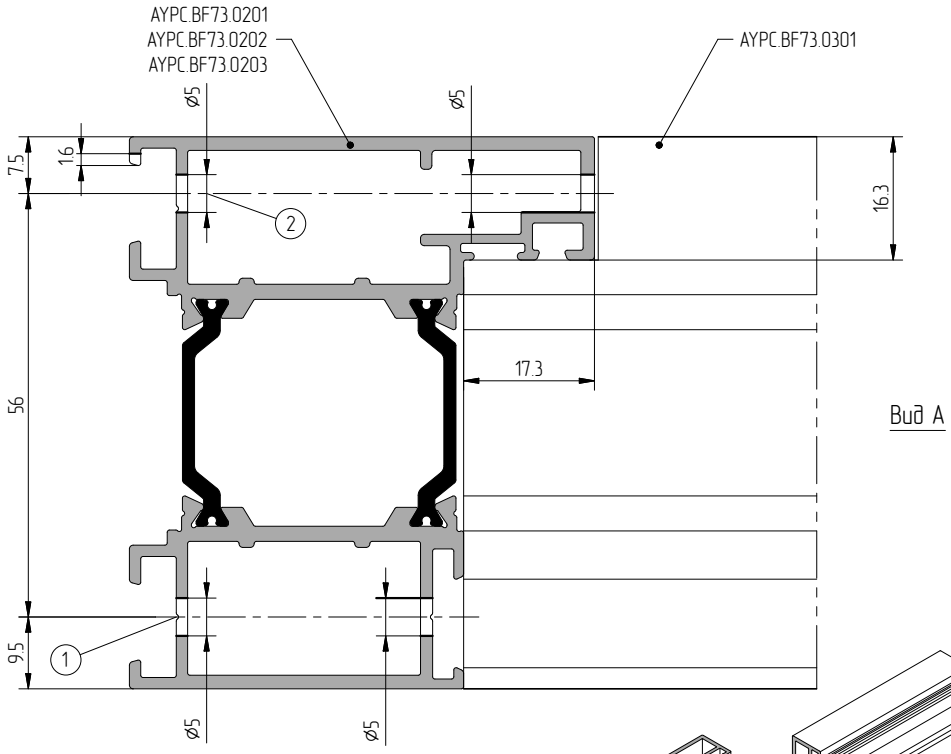

Вид А

Фрезеровка профиля импоста AYPC.BF73.0301
для сопряжения с профилями створок
AYPC.BF73.0201, AYPC.BF73.0202, AYPC.BF73.0203

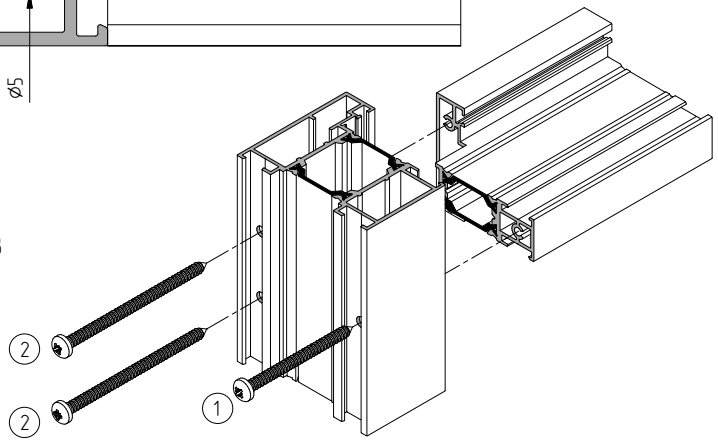

1 Винт самонарезающий ø4.2x50 ISO14585

2 Винт самонарезающий ø4.2x70 ISO14585