Сечение 22А – Установка в фасад ALTF50. Ригель

Рама AYPC.BF73.0101 – открывание внутрь

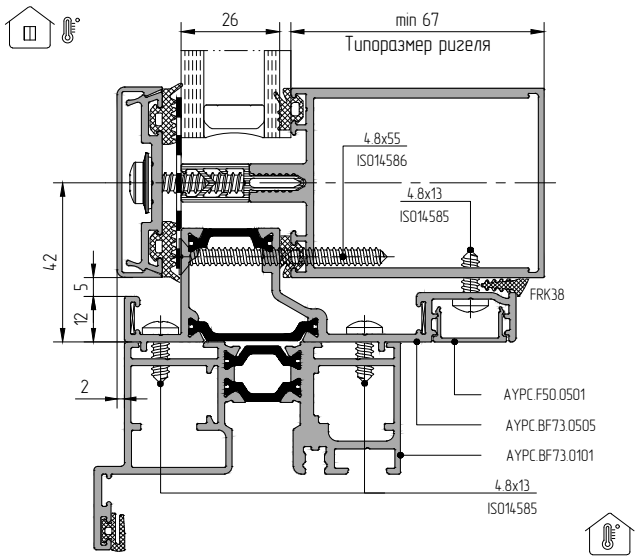

Рама AYPC.BF73.0101 – открывание наружу

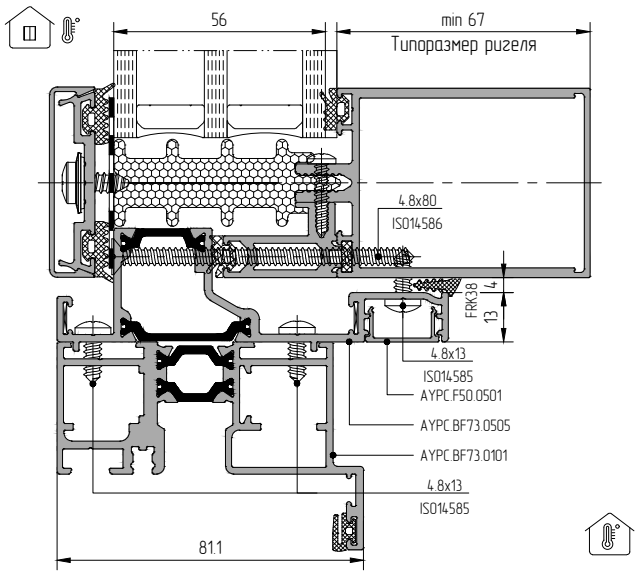

Рама AYPC.BF73.0102 – открывание внутрь

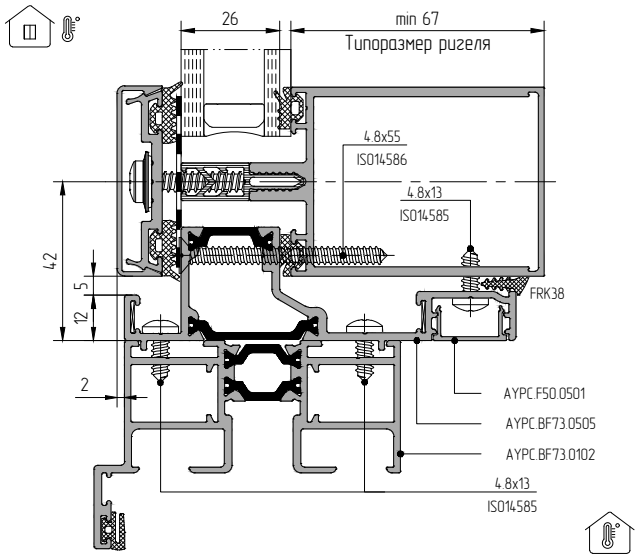

Рама AYPC.BF73.0102 – открывание наружу

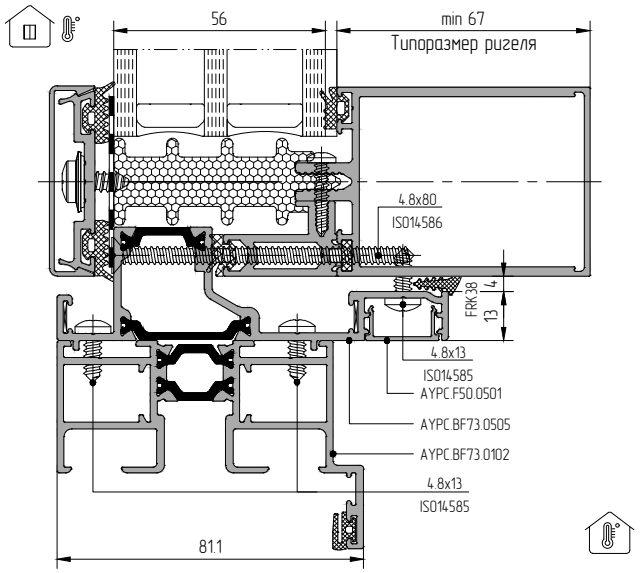

Створка AYPC.BF73.0201 / (–0202) / (–0203)

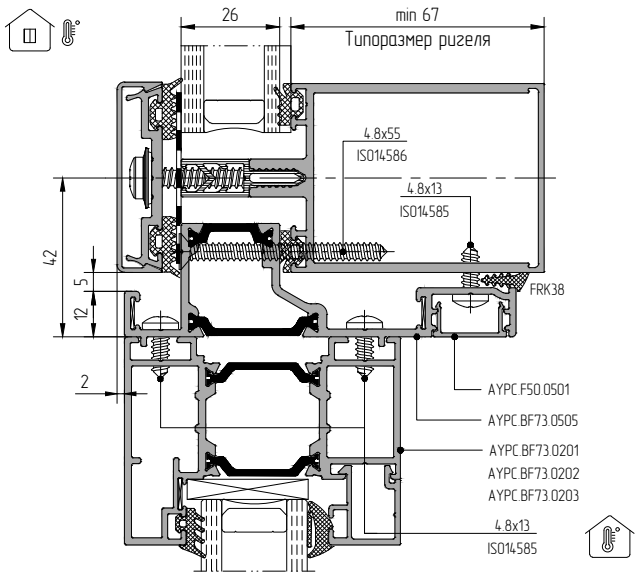
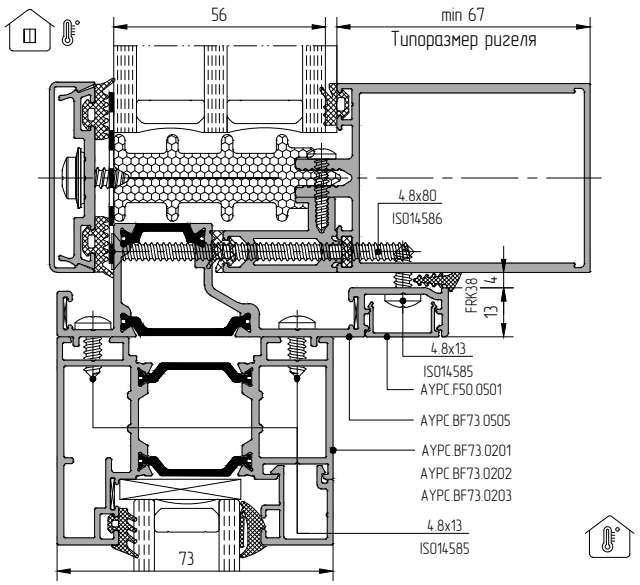
Створка AYPC.BF73.0201 / (–0202) / (–0203)