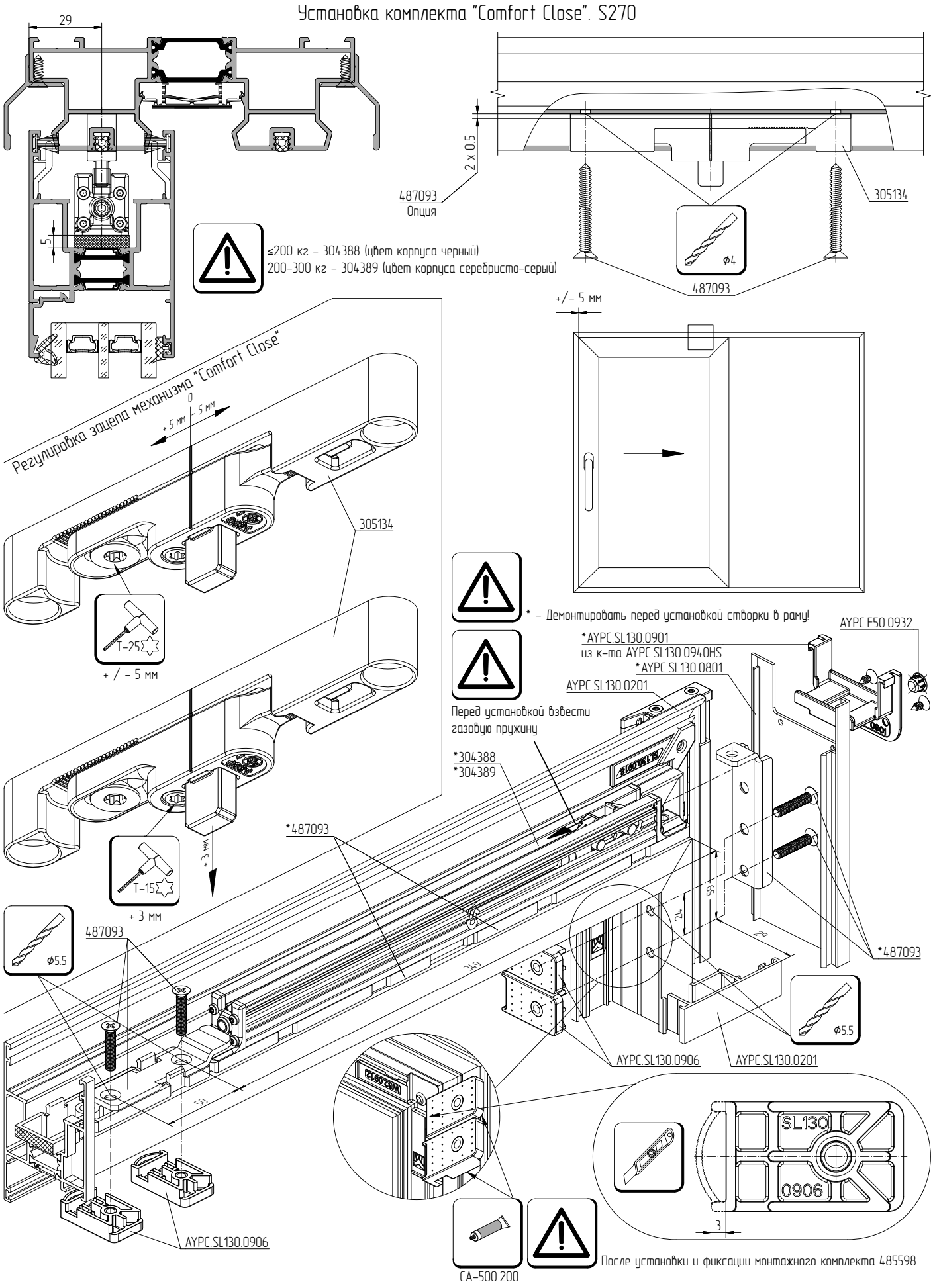Установка комплекта "Comfort Close". S270