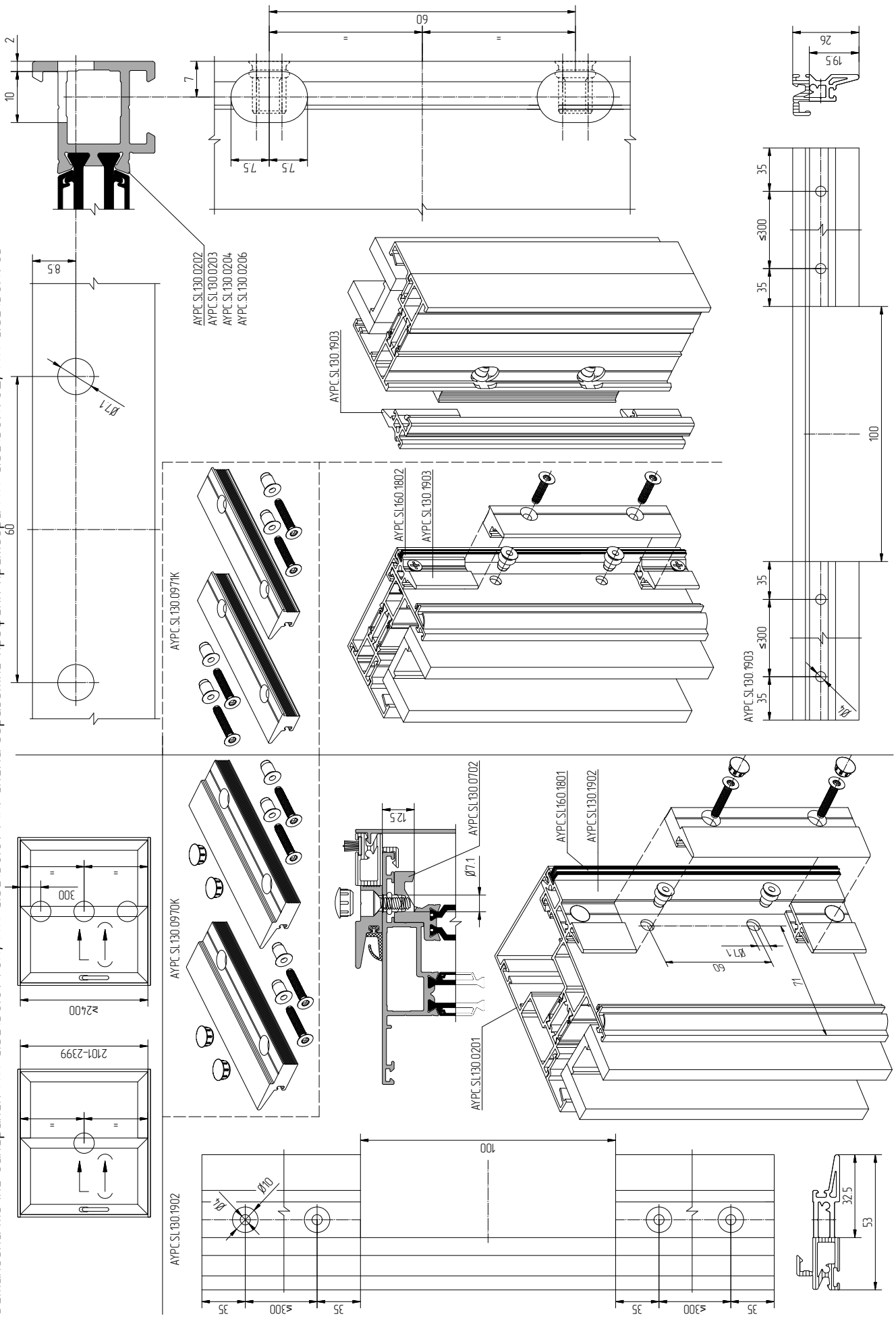Установка точки запирания AYPC.SL130.0970K, AYPC.SL130.0971K. Схема обработки профиля притвора AYPC.SL130.1902, AYPC.SL130.1903