Последовательность установки заполнения в раму

1. Установка рихтовочных и дистанционных подкладок.

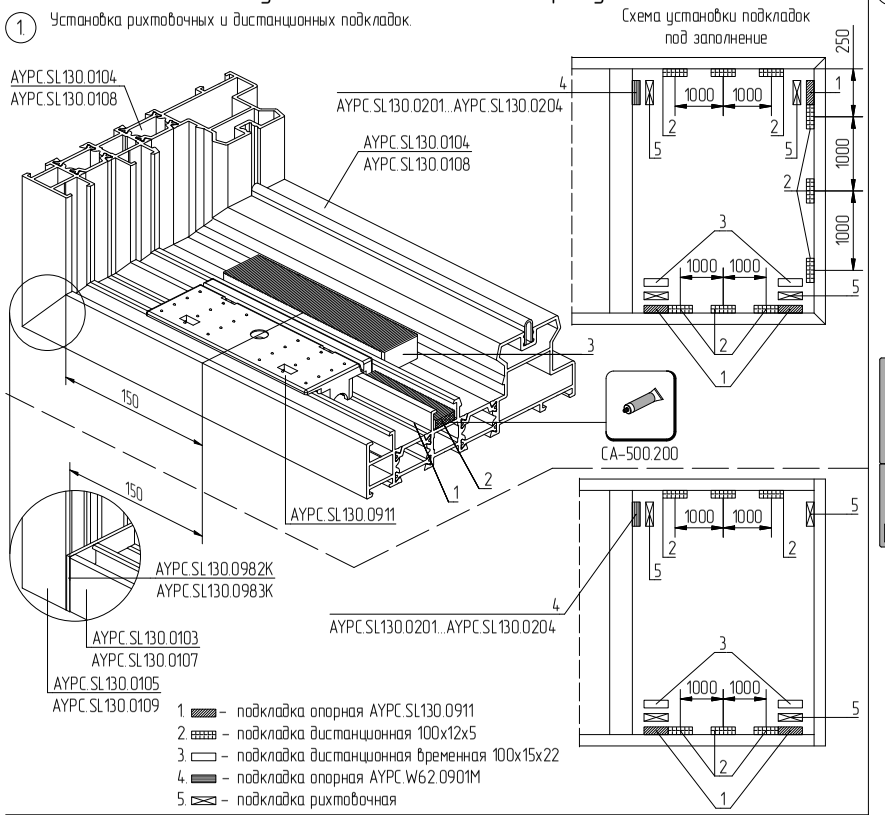

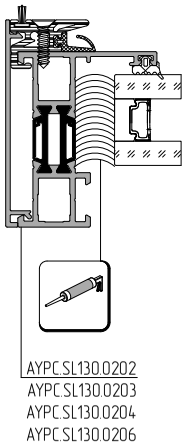

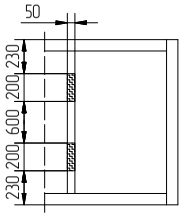

Производитель	Структурный герметик	Праймер	Очиститель
Dow Corning	DC 993 DC 895	1200 OS Primer Primer C OS	R40
Sica	Sicasil SG-20 Sicasil SG-500	Aktivator-100	Cleaner P Cleaner 205
General Electric	SSG4400 SSG4000E	-	-
KÖMMERLING	Ködiglaze S	-	-
Tremco	SG 490 SG 499	-	-

2. Установка стеклопакета.

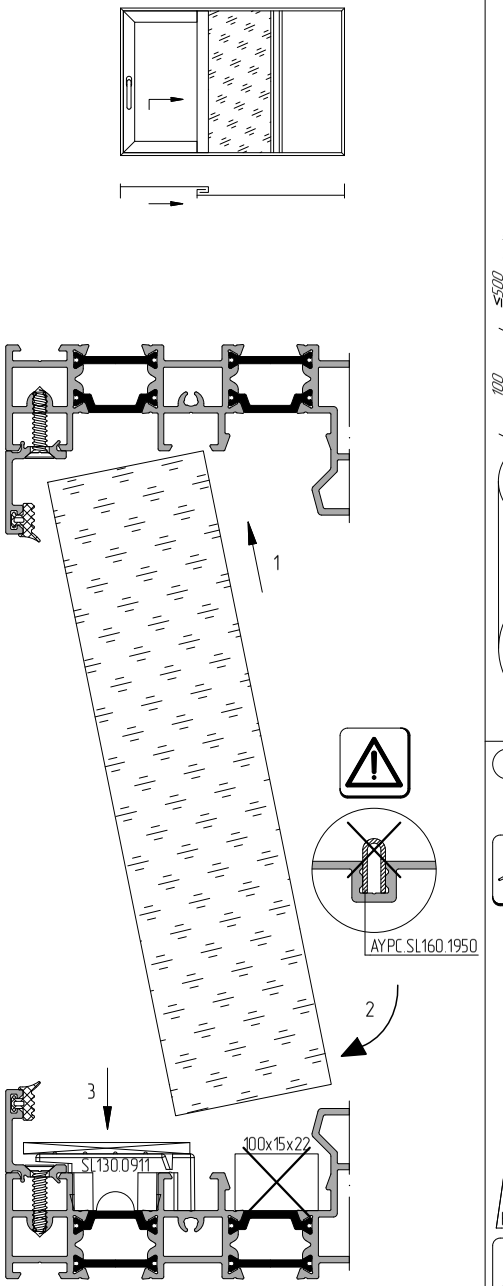

2. Установка стеклопакета в промежуточное положение. Установка профиля полки AYPC.SL130.0611.

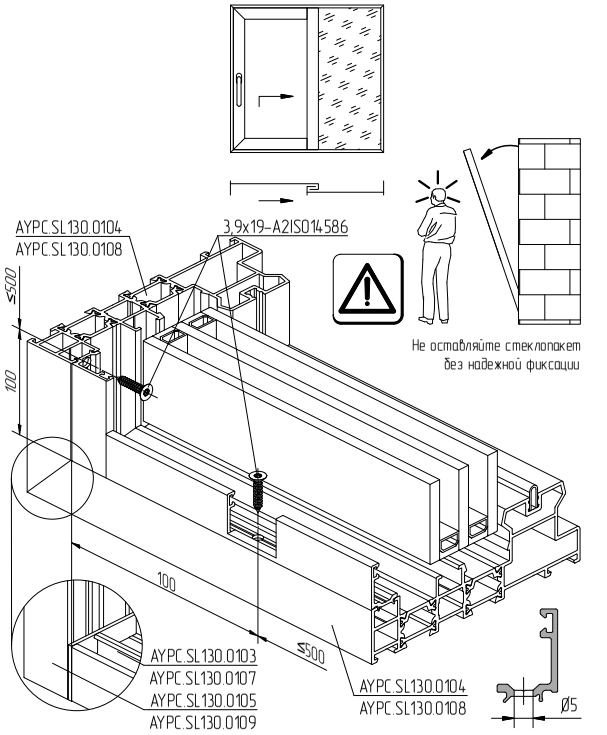
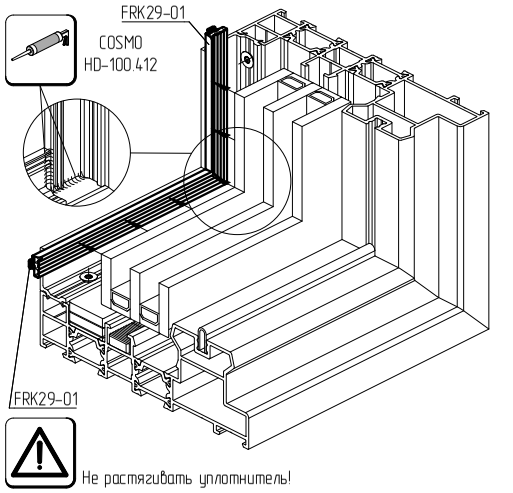
3. Установка уплотнителя FRK29-01. Варианты установки см. стр. 08.24-25. Установка стеклопакета в проектное положение.