Обработка вентиляционных и дренажных отверстий в профилях.

Скрытый дренаж

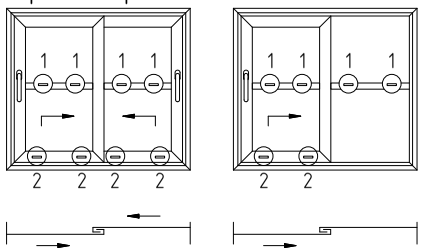

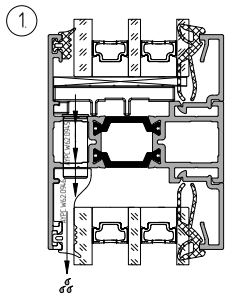

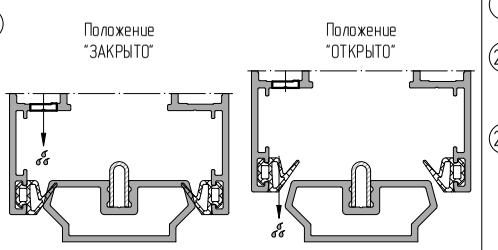

Обработка створки

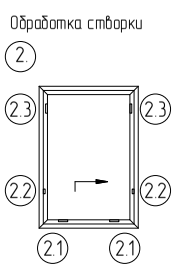

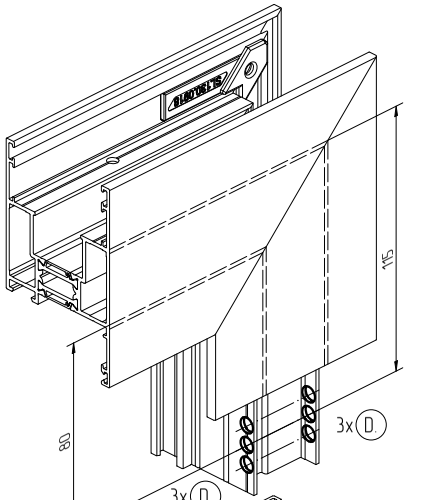

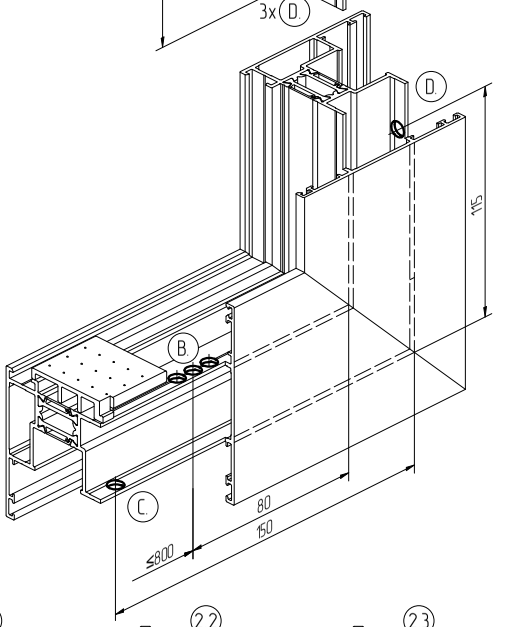

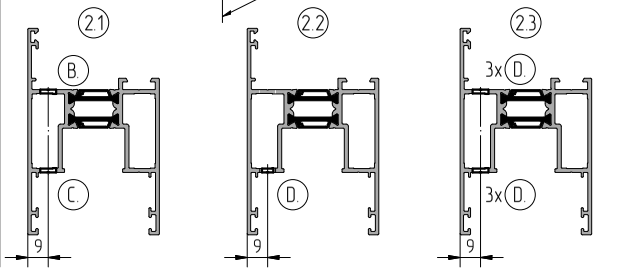

Не допускается изменение (уменьшение) размеров дренажных и вентиляционных отверстий в профилях и комплектующих!
Возможно нарушение работы дренажной и вентиляционной систем

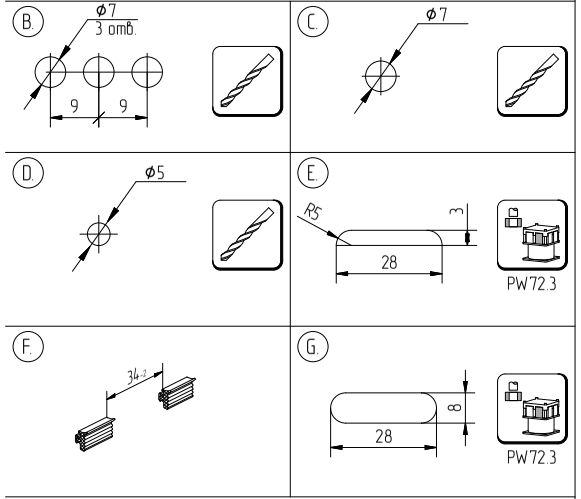

Обработка профилей импоста

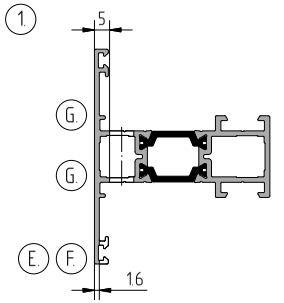

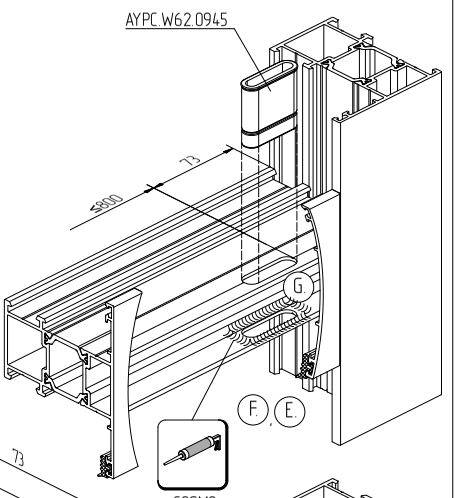

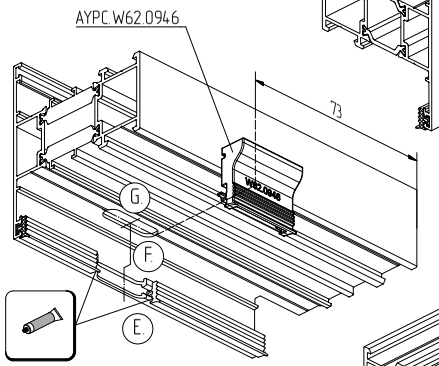

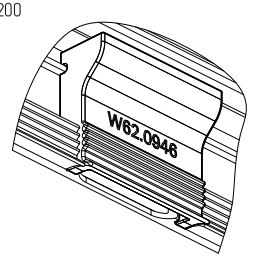

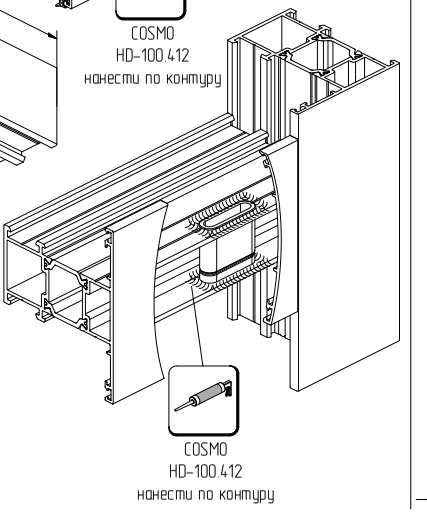

AYPC.W62.0945

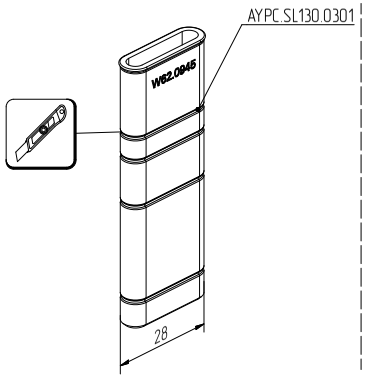
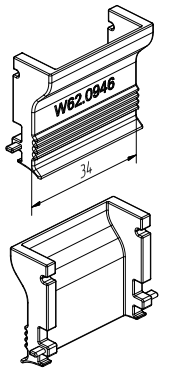
AYPC.W62.0946