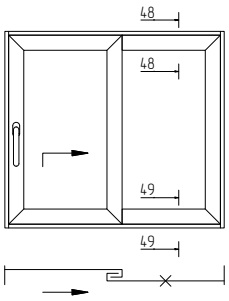

Масштаб 1:2

48-48

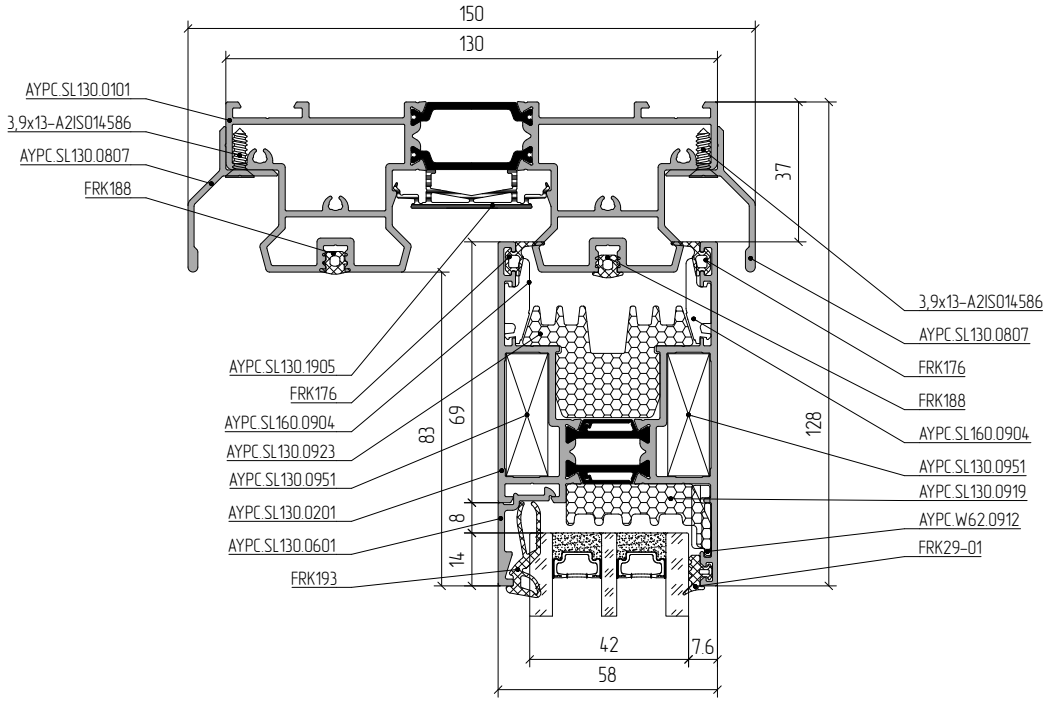
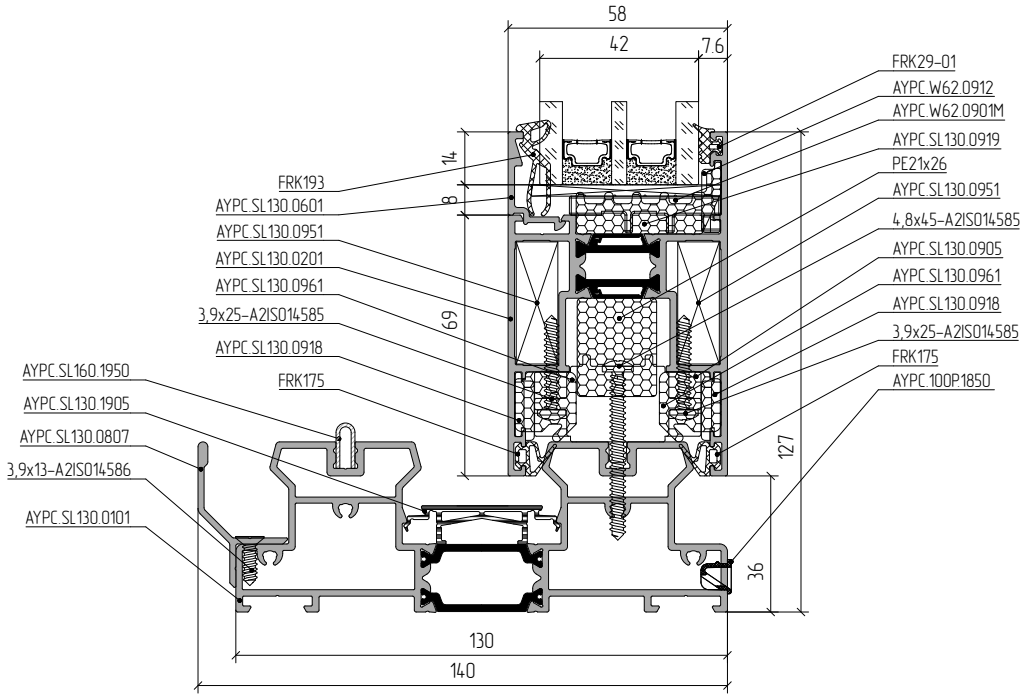
49-49