АЛЮТЕХ
ПРОФИЛЬНЫЕ СИСТЕМЫ

Профиль вспомогательный A, B				
ALT F50, ALT F50SSG		ALT F60		Винт самонарезающий (шаг 300 мм)
6	AYPC.F50.0701 (6 мм)	6	AYPC.F50.0701 (6 мм)	3,9x16-A2 ISO14586
12	AYPC.F50.0735 (12 мм)	12	AYPC.F60.0735 (12 мм)	3,9x19-A2 ISO14586
18	AYPC.F50.0736 (18 мм)	18	AYPC.F60.0736 (18 мм)	3,9x25-A2 ISO14586
24	AYPC.F50.0737 (24 мм)	24	AYPC.F60.0737 (24 мм)	3,9x32-A2 ISO14586

Профиль	ALT F50 ALT F60	ALT F50SSG
	Уплотнитель D	
AYPC.SL130.0503	FRK16	FRK226

TK F50/F50SG/F60

08.36
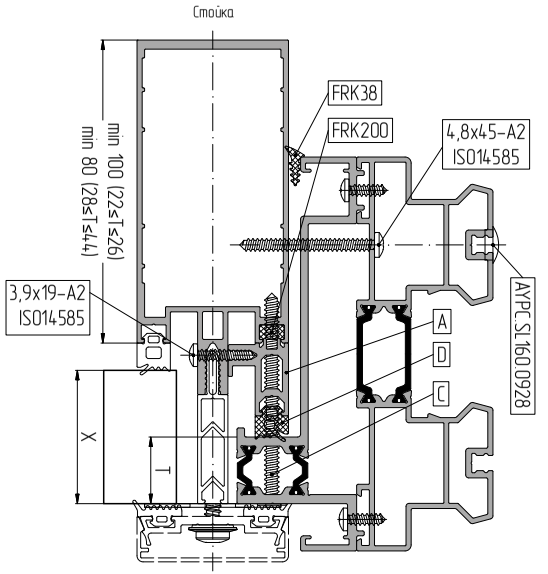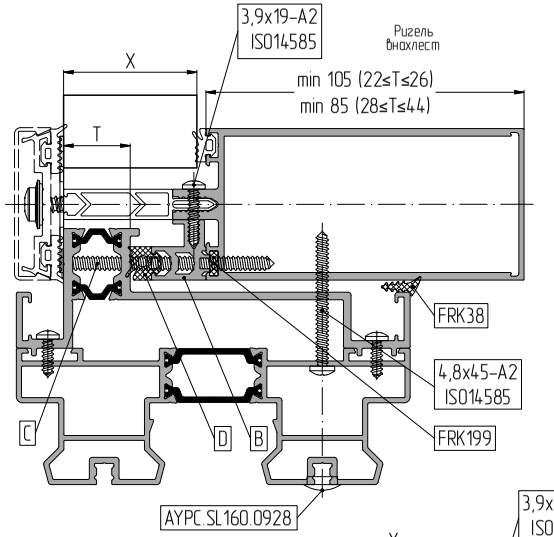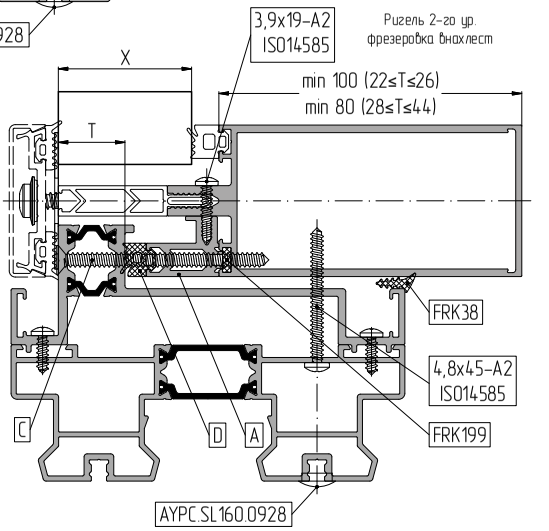
Установка конструкций ALT SL130 в фасад серии F50, F50SSG, F60													
Профиль	T, мм	Толщина заполнения X, мм											
		22-26 мм			28-32 мм			34-38 мм			40-44 мм		
		A, мм	B, мм	C (шаг 450 мм)	A, мм	B, мм	C (шаг 450 мм)	A, мм	B, мм	C (шаг 450 мм)	A, мм	B, мм	C (шаг 450 мм)
AYPC.SL130.0503	22	FRK19	FRK16	4,8x55-A2 ISO14586	12	6	4,8x60-A2 ISO14586	18	12	4,8x70-A2 ISO14586	24	18	4,8x70-A2 ISO14586