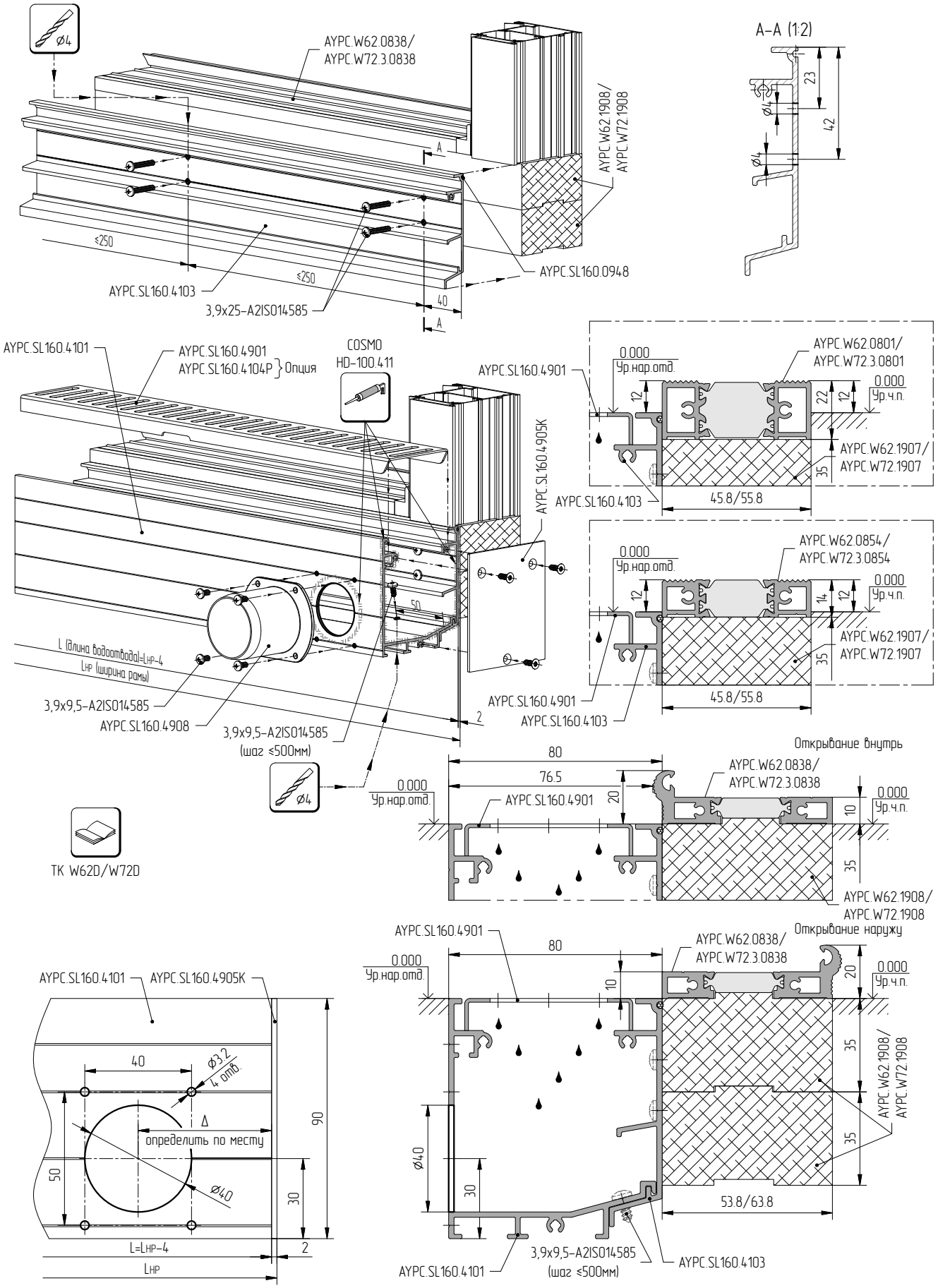Установка и фиксация дренажного желоба для дверных систем W62D/W72D и профилей порогов в отметках 0,000/0,000 с открыванием наружу.